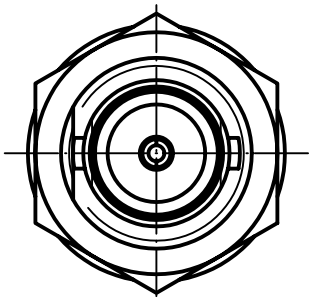

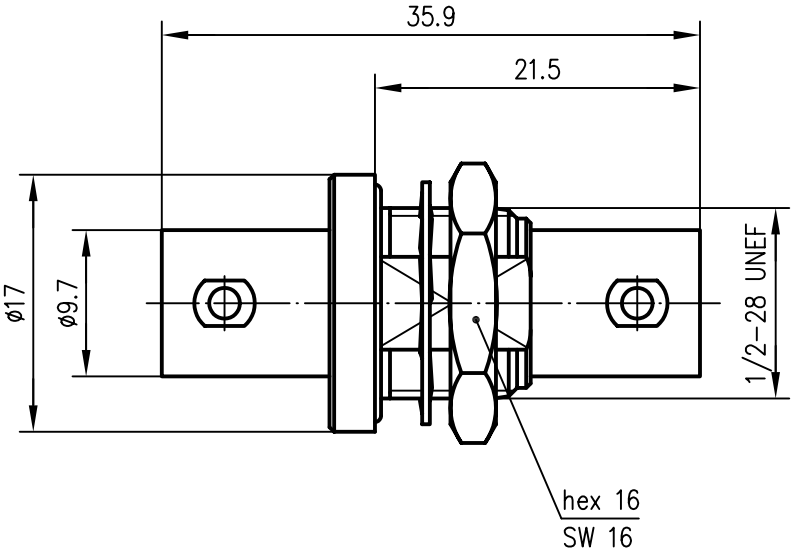

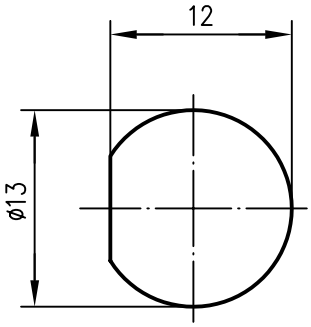

panel piercing /
Montagebohrung

Mechanical characteristics	**Mechanische Eigenschaften**		
interface dimensions acc. to	Steckgesicht nach	IEC 60169–8	
Components	***Bauteile***	***Materials / Material***	***Finish / Oberfläche***
centre contact	Innenkontakt	CuNi1Pb1P	Ni2Au0.8
outer contact	Außenkontakt	CuZn39Pb3	Cu2Ni5
serrated lock washer	Fächerscheibe	CuSn6	Cu2Ni5
other metal parts	sonstige Metallteile	CuZn39Pb3	Cu2Ni5
insulator	Isolierung	PTFE	
gasket	Dichtung	NBR	
Electrical characteristics	**Elektrische Eigenschaften**		
impedance	Wellenwiderstand	75 Ω	
return loss	Rückflussdämpfung	typ.: 1 GHz – 36 dB; 2 GHz – 31 dB; 3 GHz – 29 dB	

				2005	Datum/date	Name/name	Werkstoff/ material
				gez./drawn	10.10.	JA	
				gepr./appr.	11.10.05	HR	Oberfläche/ finish
				Norm/stand.			
				Maßstab/scale 2:1	Benennung/title BNC Adaptor BNC–Verbindungsstück		Telegärtner
				untol. Maße/ dim. without tolerances according to	Unterl./doc.type K	Zeichnungsnr./drawing no. J01005A0007	Maße/dimensions: mm
Änd./rev. Index	Änderungsmitteilung/ revision code	Datum/ date	Name/ name		Ersatz für/ replaces		Original: DIN A4

Alle Rechte vorbehalten / all rights reserved © Telegärtner K. Gärtner GmbH D–71144 Steinenbronn Lerchenstraße 35 Germany Phone: +49 7157 125–0 Fax: +49 7157 125–120 www.telegaertner.com