DO NOT SCALE

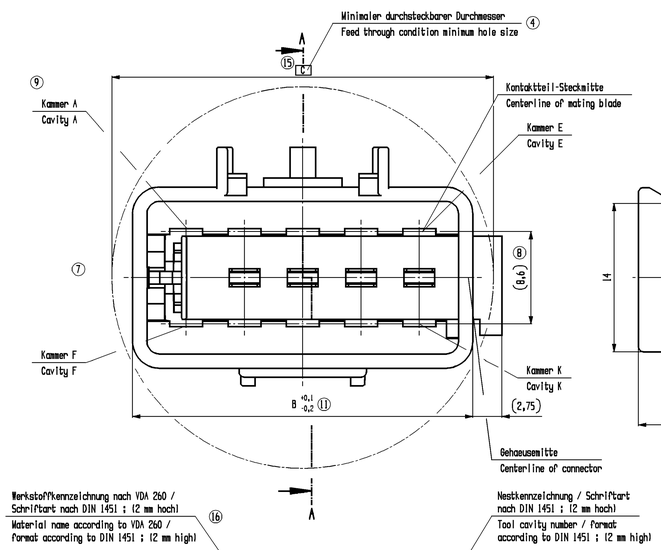

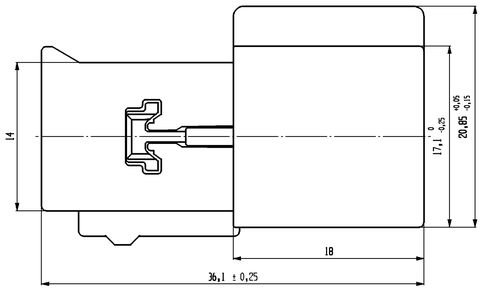

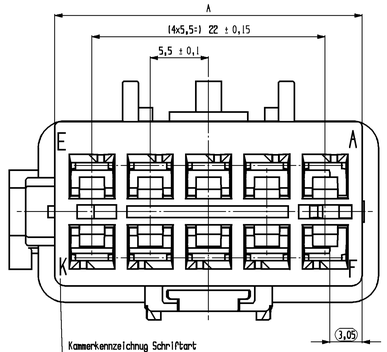

Kammerkennzeichnug Schriftart nach DIN 1451: (1,6 mm hoch)
part cavity number / format according to DIN 1451: (1,6 mm high)

Werkstoffkennzeichnung nach VDA 260 / Schriftart nach DIN 1451 ; (2 mm hoch)
Material name according to VDA 260 / format according to DIN 1451 ; (2 mm high)

Nestkennzeichnung / Schriftart nach DIN 1451 ; (2 mm hoch)
Tool cavity number / format according to DIN 1451 ; (2 mm high)

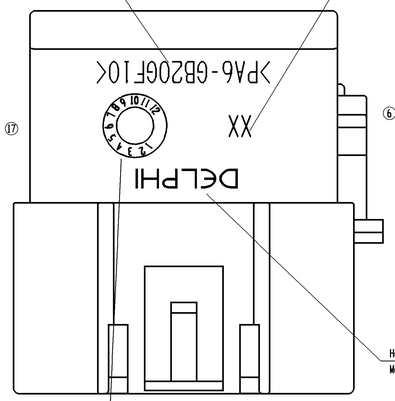

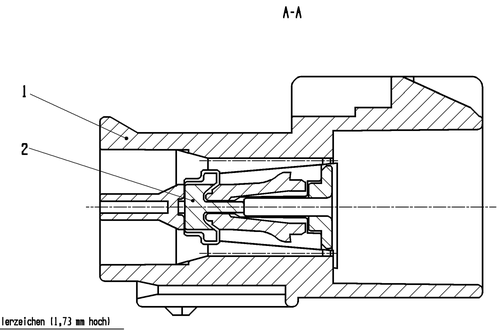

Herstellerzeichen (1,73 mm hoch)
Manufacturer mark (1,73 mm high)

Datumsstempel aehnlich Fa. Hasco Z 485 / 6 / 1 ; Einstellung muss dem Fertigungsdatum entsprechen
Date insert similar Fa. Hasco Z 485 / 6 / 1 ; have to be the manufacturing date

Polzahl /ways	8	10	12	14	16
A	23,5	29,0	34,5	40,0	45,5
B	26,6	32,1	37,6	43,1	48,6
C	32	37	42	47	52

Pos.	Zusammenbau und Komponenten Assembly and components	ID-Nr.: Part-No.:	Part-REV	Datum Date	Anzahl Amount	Werkstoff Material	Bemerkung Notes	FHG ohne CPA Mating Con. w/o CPA	FHG mit CPA Mating Con. w/ CPA
-	Flachsteckergehaeuse 8 pol.	---	01	06M103	-	- - -	Pos. 1: 2 vormontiert	- - -	- - -
	Tab housing 8 way	15459916					Pos. 1: 2 preassembled	15459914	
1	Flachsteckergehaeuse 8 pol.	---	---	---	1	PBT GF20 H5 BK	nur montiert lieferbar	- - -	- - -
	Tab housing 8 way	15459938					shipment: only assembled	- - -	- - -
2	Schieber 8 pol.	405 584	---	---	1	PA6 GB20GF10 H5 GY	nur montiert lieferbar	- - -	- - -
	Side lock cover 8 way	15326929					shipment: only assembled	- - -	- - -
-	Flachsteckergehaeuse 8 pol.	405 585	07	14AP99	-	- - -	Pos. 1: 2 vormontiert	405 581	405 582
	Tab housing 8 way	15326928					Pos. 1: 2 preassembled	15326924	15326925
1	Flachsteckergehaeuse 8 pol.	405 583	---	---	1	PA6 GB20GF10 H5 BK	nur montiert lieferbar	- - -	- - -
	Tab housing 8 way	15326927					shipment: only assembled	- - -	- - -
2	Schieber 8 pol.	405 584	---	---	1	PA6 GB20GF10 H5 GY	nur montiert lieferbar	- - -	- - -
	Side lock cover 8 way	15326929					shipment: only assembled	- - -	- - -
-	Flachsteckergehaeuse 10 pol.	405 592	07	14AP99	-	- - -	Pos. 1: 2 vormontiert	405 588	405 589
	Tab housing 10 way	15326935					Pos. 1: 2 preassembled	15326931	15326932
1	Flachsteckergehaeuse 10 pol.	405 590	---	---	1	PA6 GB20GF10 H5 BK	nur montiert lieferbar	- - -	- - -
	Tab housing 10 way	15326934					shipment: only assembled	- - -	- - -
2	Schieber 10 pol.	405 591	---	---	1	PA6 GB20GF10 H5 GY	nur montiert lieferbar	- - -	- - -
	Side lock cover 10 way	15326936					shipment: only assembled	- - -	- - -
-	Flachsteckergehaeuse 12 pol.	405 599	07	14AP99	-	- - -	Pos. 1: 2 vormontiert	405 595	405 596
	Tab housing 12 way	15326942					Pos. 1: 2 preassembled	15326110	15326111
1	Flachsteckergehaeuse 12 pol.	405 597	---	---	1	PA6 GB20GF10 H5 BK	nur montiert lieferbar	- - -	- - -
	Tab housing 12 way	15326941					shipment: only assembled	- - -	- - -
2	Schieber 12 pol.	405 598	---	---	1	PA6 GB20GF10 H5 GY	nur montiert lieferbar	- - -	- - -
	Side lock cover 12 way	15326943					shipment: only assembled	- - -	- - -
-	Flachsteckergehaeuse 14 pol.	405 606	07	14AP99	-	- - -	Pos. 1: 2 vormontiert	405 602	405 603
	Tab housing 14 way	15326949					Pos. 1: 2 preassembled	15326945	15326946
1	Flachsteckergehaeuse 14 pol.	405 604	---	---	1	PA6 GB20GF10 H5 BK	nur montiert lieferbar	- - -	- - -
	Tab housing 14 way	15326948					shipment: only assembled	- - -	- - -
2	Schieber 14 pol.	405 605	---	---	1	PA6 GB20GF10 H5 GY	nur montiert lieferbar	- - -	- - -
	Side lock cover 14 way	15326950					shipment: only assembled	- - -	- - -
-	Flachsteckergehaeuse 16 pol.	405 613	07	14AP99	-	- - -	Pos. 1: 2 vormontiert	405 609	405 610
	Tab housing 16 way	15326956					Pos. 1: 2 preassembled	15326952	15326953
1	Flachsteckergehaeuse 16 pol.	405 611	---	---	1	PA6 GB20GF10 H5 BK	nur montiert lieferbar	- - -	- - -
	Tab housing 16 way	15326955					shipment: only assembled	- - -	- - -
2	Schieber 16 pol.	405 612	---	---	1	PA6 GB20GF10 H5 GY	nur montiert lieferbar	- - -	- - -
	Side lock cover 16 way	15326957					shipment: only assembled	- - -	- - -

Pos.	Zusammenbau und Komponenten Assembly and components	ID-Nr.: Part-No.:	Part-REV	Datum Date	Anzahl Amount	Werkstoff Material	Bemerkung Notes	FHG ohne CPA Mating Con. w/o CPA	FHG mit CPA Mating Con. w/ CPA
-	Flachsteckergehaeuse 8 pol.	---	01	06M103	-	- - -	Pos. 1: 2 vormontiert	- - -	- - -
	Tab housing 8 way	15459916					Pos. 1: 2 preassembled	15459914	- - -
1	Flachsteckergehaeuse 8 pol.	---	---	---	1	PBT GF20 H5 BK	nur montiert lieferbar	- - -	- - -
	Tab housing 8 way	15459938					shipment: only assembled	- - -	- - -
2	Schieber 8 pol.	405 584	---	---	1	PA6 GB20GF10 H5 GY	nur montiert lieferbar	- - -	- - -
	Side lock cover 8 way	15326929					shipment: only assembled	- - -	- - -
-	Flachsteckergehaeuse 8 pol.	405 585	07	14AP99	-	- - -	Pos. 1: 2 vormontiert	405 581	405 582
	Tab housing 8 way	15326928					Pos. 1: 2 preassembled	15326924	15326925
1	Flachsteckergehaeuse 8 pol.	405 583	---	---	1	PA6 GB20GF10 H5 BK	nur montiert lieferbar	- - -	- - -
	Tab housing 8 way	15326927					shipment: only assembled	- - -	- - -
2	Schieber 8 pol.	405 584	---	---	1	PA6 GB20GF10 H5 GY	nur montiert lieferbar	- - -	- - -
	Side lock cover 8 way	15326929					shipment: only assembled	- - -	- - -
-	Flachsteckergehaeuse 10 pol.	405 592	07	14AP99	-	- - -	Pos. 1: 2 vormontiert	405 588	405 589
	Tab housing 10 way	15326935					Pos. 1: 2 preassembled	15326931	15326932
1	Flachsteckergehaeuse 10 pol.	405 590	---	---	1	PA6 GB20GF10 H5 BK	nur montiert lieferbar	- - -	- - -
	Tab housing 10 way	15326934					shipment: only assembled	- - -	- - -
2	Schieber 10 pol.	405 591	---	---	1	PA6 GB20GF10 H5 GY	nur montiert lieferbar	- - -	- - -
	Side lock cover 10 way	15326936					shipment: only assembled	- - -	- - -
-	Flachsteckergehaeuse 12 pol.	405 599	07	14AP99	-	- - -	Pos. 1: 2 vormontiert	405 595	405 596
	Tab housing 12 way	15326942					Pos. 1: 2 preassembled	15326110	15326111
1	Flachsteckergehaeuse 12 pol.	405 597	---	---	1	PA6 GB20GF10 H5 BK	nur montiert lieferbar	- - -	- - -
	Tab housing 12 way	15326941					shipment: only assembled	- - -	- - -
2	Schieber 12 pol.	405 598	---	---	1	PA6 GB20GF10 H5 GY	nur montiert lieferbar	- - -	- - -
	Side lock cover 12 way	15326943					shipment: only assembled	- - -	- - -
-	Flachsteckergehaeuse 14 pol.	405 606	07	14AP99	-	- - -	Pos. 1: 2 vormontiert	405 602	405 603
	Tab housing 14 way	15326949					Pos. 1: 2 preassembled	15326945	15326946
1	Flachsteckergehaeuse 14 pol.	405 604	---	---	1	PA6 GB20GF10 H5 BK	nur montiert lieferbar	- - -	- - -
	Tab housing 14 way	15326948					shipment: only assembled	- - -	- - -
2	Schieber 14 pol.	405 605	---	---	1	PA6 GB20GF10 H5 GY	nur montiert lieferbar	- - -	- - -
	Side lock cover 14 way	15326950					shipment: only assembled	- - -	- - -
-	Flachsteckergehaeuse 16 pol.	405 613	07	14AP99	-	- - -	Pos. 1: 2 vormontiert	405 609	405 610
	Tab housing 16 way	15326956					Pos. 1: 2 preassembled	15326952	15326953
1	Flachsteckergehaeuse 16 pol.	405 611	---	---	1	PA6 GB20GF10 H5 BK	nur montiert lieferbar	- - -	- - -
	Tab housing 16 way	15326955					shipment: only assembled	- - -	- - -
2	Schieber 16 pol.	405 612	---	---	1	PA6 GB20GF10 H5 GY	nur montiert lieferbar	- - -	- - -
	Side lock cover 16 way	15326957					shipment: only assembled	- - -	- - -

Feld Zone	DRG Status REV	N/P	Aenderung / Revision	Datum Date	Name	Geprueft Checked
G16	17	M	Gravuren neu positioniert	11.07.07	W.Kle.	A.Sikora
G16	17	M	Engravings repositioned	11.07.07	W.Kle.	A.Sikora
L7	17		Part-No.: 15459916 hinzu	06.05.03	R.Koch	D.Hackel
L7	17		Added Part-No.: 15459916	06.05.03	R.Koch	D.Hackel
I5	16	M	Tabelle ueberarbeitet (Farbe GY war YT)	11.05.01	G.Eng.	R.Koch
I5	16	M	Chart updated (color GY was YT)	11.05.01	G.Eng.	R.Koch
F13	16		Beschriftungshoehe als Referenzangabe	20.07.00	G.Eng.	R.Koch
F13	16		Changed lettering high to reference	20.07.00	G.Eng.	R.Koch
L15	15		Mass C in theoretisches Mass geaendert	20.07.00	G.Eng.	R.Koch
L15	15		Dim. C changed to theoretic. dim.	20.07.00	G.Eng.	R.Koch
I5-5	14		Part-REV der Einzelkomponenten entfallen	20.07.00	G.Eng.	R.Koch
I5-5	14		Single Part-REV not applicable	20.07.00	G.Eng.	R.Koch
I5-5	13		Part-REV hinzu	06.08.99	K/Eng	R.Koch
I5-5	13		Added Part-REV	06.08.99	K/Eng	R.Koch
I5-5	12		PA6 GB20 GF10 H war PA6 GB20 GF10	14.04.99	K/Eng	R.Koch
I5-5	12		PA6 GB20 GF10 H was PA6 GB20 GF10	14.04.99	K/Eng	R.Koch
I5	11		Mass B +0,1/-0,2 war B -0,3	14.04.99	K/Eng	R.Koch
I15	11		Dim. B +0,1/-0,2 was B -0,3	14.04.99	K/Eng	R.Koch
	10		Schieber und Gehaeusekontur geaendert	14.04.99	K/Eng	R.Koch
	10		SLC and connector shape changed	14.04.99	K/Eng	R.Koch
	09		Kammerkennzeichnung hinzu	14.04.99	K/Eng	R.Koch
	09		Added cavity names	14.04.99	K/Eng	R.Koch
J13	08		Mass (8,6) war 8,6±0,1	14.04.99	K/Eng	R.Koch
J13	08		Dim. (8,6) was 8,6±0,1	14.04.99	K/Eng	R.Koch
J6	07		Mass 22,5 geloescht	14.04.99	K/Eng	R.Koch
J6	07		Dim. 22,5 deleted	14.04.99	K/Eng	R.Koch
G14/15	06		Artikelbeschriftung neu positioniert	22.06.98	R.Koch	A.Sikora
G14/15	06		Moved part-lettering	22.06.98	R.Koch	A.Sikora
I4	05		Material farbe GY war YT	22.06.98	R.Koch	A.Sikora
I4	05		Material color GY was YT	22.06.98	R.Koch	A.Sikora
L13	04		Bemerkung und Mass hinzu	25.03.98	R.Koch	A.Sikora
L13	04		Added remark and dimension	25.03.98	R.Koch	A.Sikora
B4	03		Bemerkungen hinzu	25.03.98	R.Koch	A.Sikora
B4	03		Added remarks	25.03.98	R.Koch	A.Sikora
I3	02		Spalten FHG mit bzw. ohne CPA hinzu	25.03.98	R.Koch	A.Sikora
I3	02		Added column mating connector	25.03.98	R.Koch	A.Sikora
	01		DIN-Schrift geaendert in Leroy	20.11.97	R.Koch	A.Sikora
	01		DIN-Font changed into Leroy	20.11.97	R.Koch	A.Sikora

Wiedergabe sowie Verwertung dieser Unterlage, Verwertung und Mitteilung ihres Inhaltes ist nicht gestattet, soweit nicht ausdrücklich zugestanden. Zuwiderhandlungen verpflichten zu Schadensersatz. Alle Rechte für den Fall der Patenterteilung oder Gebrauchsmuster-Eintragung vorbehalten.
Copying of this document, and giving it to others and the use or communication of the contents thereof, are forbidden without express authority. Offenders are liable to the payment of damages. All rights are reserved in the event of the grant of a patent or the registration of a utility model or design.

Wmstab/Scale 1:1

DELPHI
D - 42119 WUPPERTAL

	1995	Datum/Date	Name
Gezeichnet Drawn by		28.11.97	F/Fischer
Geprueft Checked by		05.11.97	R.Koch
Norm geprueft Standard ok		07.11.97	R.Wis.

Teil Nr.: Part No.: siehe Tabelle - see chart
Werkstoff Material: siehe Tabelle - see chart

Freilassen DIN 16901 Ausgabe 1982
Werkstoffabdeckung nach DIN 6789

Benennung/Title: Flachsteckergehaeuse 8-16 pol. fuer GT 280 Tab housing 8-16 way

Wmstab/Scale: 5:1 (1:1;2:1)

Projektion/Projection

Zeichnungs-Nr. Drawing-No.: 6411Z.021I/000.*.*.*
Teil Place
Blatt Page : von From
Status Drawing-Type: KZus
Urmodell Master-Model/Geometrie Part
Drawing-No.: 15336373
Format: A0
Vordruck: 1 1.1.2.87

Toleranzgruppe nach DIN 16 901 Tolerance group to DIN 16 901	Nennmassbereich / Nominal dimension range							
über/from	0	3	10	22	40	70	120	200
bis/to	3	10	22	40	70	120	200	400
Allgemeintoleranzen / General tolerance	±0,20	±0,25	±0,30	±0,40	±0,50	±0,70	±1,00	±1,90

-0,1 gerundet rounded; +0,2 gerundet rounded

Pruefmasse Dim. to check. / Hilfsmasse Dim. for help / theoretische Masse theoretic. dim.

nicht tolerierte Winkel: ± 3° not toleranced angular: ± 3°

Remarks:

- mating female connector drawing: 15336369 (15336370)
- typical terminal: 15304724 or equivalent
- Standard cavity male:
  unsealed GT 280 M ES000155
- no stand out edges admissible in plug direction (like core seal)
- maximum draft angle 0°30'
- raised letters 0,2 mm
- do not use I,O,Q,U as cavity letters

Bemerkungen : ③

- zugehoerige Flachsteckhueisengehaeusezeichnung: 15336369 (15336370)
- einsetzbares Kontaktteil: 15304724 oder aehnliches
- Flachstecker-Normkammer:
  ungedichtet GT 280 M ES000155
- in Steckrichtung sind keine hervorstehenden Kanten zulaessig (z.B. Kernabdichtung)
- zulaessige Entformungsschraege max 0°30'
- Schriften und Gravuren 0,2 mm erhaben
- Zur Kammerkennzeichnung die Buchstaben I,O,Q,U nicht verwenden.

Wmstab/Scale 2:1

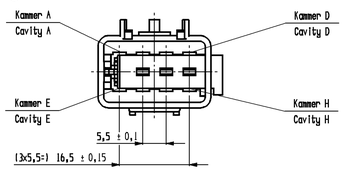

8pol./8 way

Wmstab/Scale 2:1

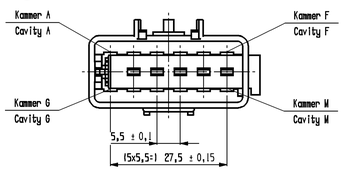

12pol./12 way

Wmstab/Scale 2:1

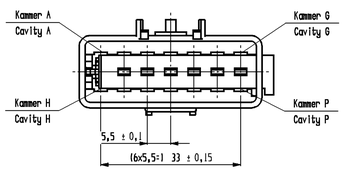

14pol./14 way

Wmstab/Scale 2:1

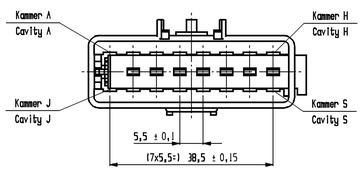

16pol./16 way

DELPHI D - 42119 WUPPERTAL

CONTROLLED DOCUMENTS ARE ONLY AVAILABLE ON THE SERVER