6 099 33 01 - 08 | A00 | 1/1 | P

--

6 099 33 01
FARBE: SCHWARZ
*COLOR: BLACK*
*COULEUR: NOIR*

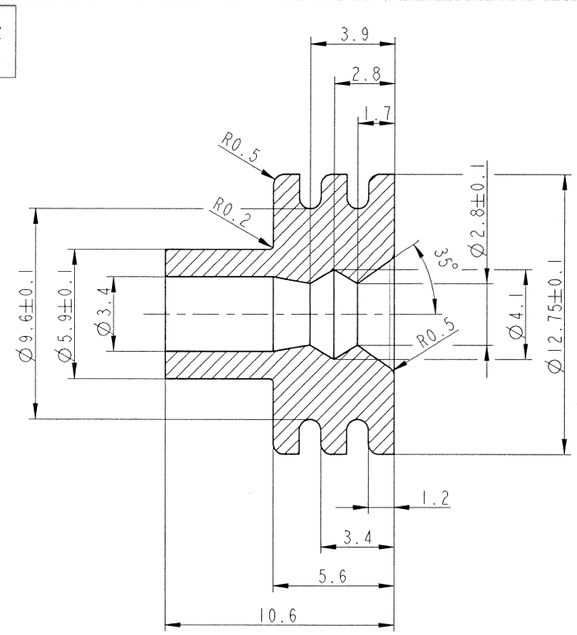


6 099 33 03
FARBE: ROT
*COLOR: RED*
*COULEUR: ROUGE*

FEHLENDE MASSE SIEHE 6 099 33 01
*MISSING DIMENSION SEE*
*LES DIMENSIONS ABSENTES VOIENT*

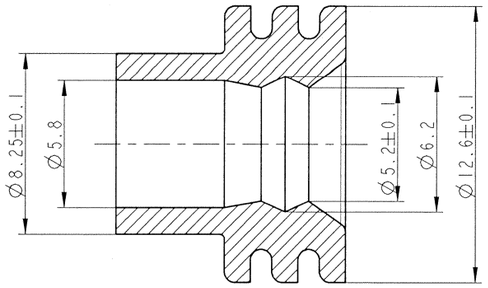


6 099 33 04
FARBE: GELB
*COLOR: YELLOW*
*COULEUR: JAUNE*

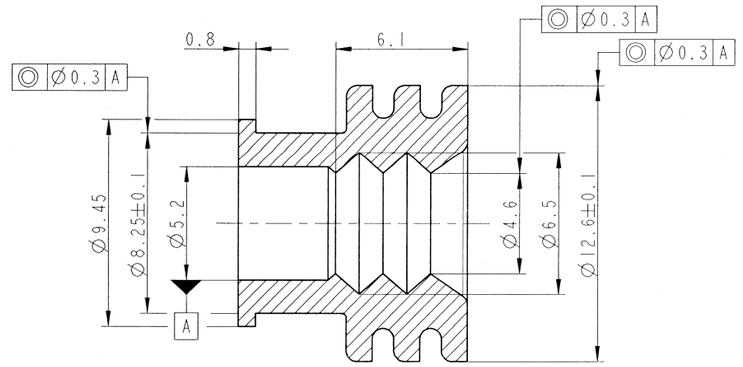


FEHLENDE MASSE SIEHE 6 099 33 01
*MISSING DIMENSION SEE*
*LES DIMENSIONS ABSENTES VOIENT*

6 099 33 05
FARBE: BLAU
COLOR: BLUE
COULEUR: BLEU

FEHLENDE MASSE SIEHE 6 099 33 01
*MISSING DIMENSION SEE*
*LES DIMENSIONS ABSENTES VOIENT*

D03

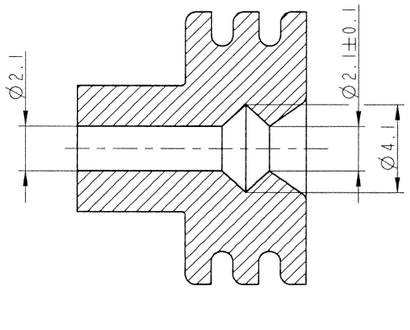


6 099 33 06
FARBE: WEISS
*COLOR: WHITE*
*COULEUR: BLANC*

FEHLENDE MASSE SIEHE 6 099 33 01
*MISSING DIMENSION SEE*
*LES DIMENSIONS ABSENTES VOIENT*

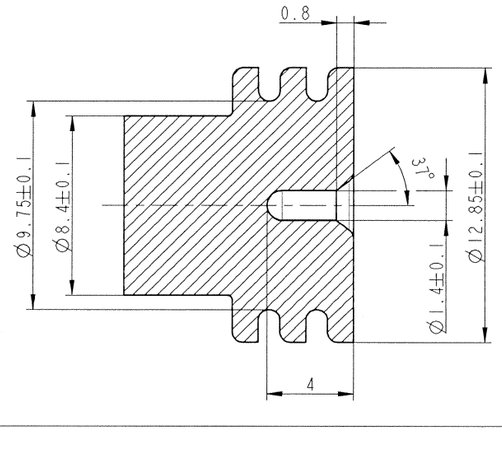


6 099 33 08
FARBE: GRUEN
*COLOR: GREEN*
*COULEUR: VERT*

FEHLENDE MASSE SIEHE 6 099 33 01
*MISSING DIMENSION SEE*
*LES DIMENSIONS ABSENTES VOIENT*

DIESES TEIL IST NUR FUER VW/AUDI EINZUSETZEN
*THIS PART IS USEABLE FOR VW/AUDI ONLY*
*PIECE FABRIQUEE POUR VW/AUDI UNIQUEMENT*

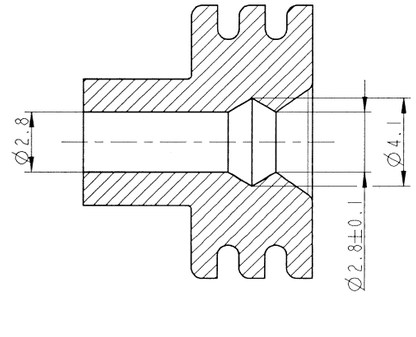


2:1

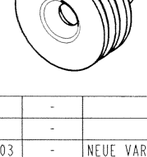

| TEILE-NR.: *PART-NO.: REFERENCE* | LIEFERANT *SUPPLIER FOURNISSEUR* | BESTELL-NR. *ORDER-NO. REF. FOURNISSUER* | LEITERQUERSCHNITT *WIRE SIZE SECTION* (mm²) | FARBE *COLOR COULEUR* | ISOLATION-Ø *INSULATION-Ø Ø EQU. ISOLANT* (mm) | KAMMER-Ø *CAVITY-Ø Ø CAVITE* (mm) | MATERIAL *MATERIE* |
|---|---|---|---|---|---|---|---|
| 6 099 33 08 | WOCO (D03) | 02 8082 | 4.0 | GRUEN *GREEN VERT* | 3.4-4.2 | 12±0.1 | SILIKONKAUTSCHUK LSR 50 SHORE REISSDEHNUNG >375% WARMLUFTBEST. 180°C OELANTEIL 2% *SILICON RUBBER LSR 50 SHORE ELONGATION AT BREAK>375% WARM AIR RESISTANT 180°C OIL CONTENT 2%* *SILICONE LSR 50 SHORE ALLONGEMENT RUPTURE >375% RESISTANCE CHALEUR 180°C IMPREGNATION HUILLE 2%* |
| 6 099 33 06 | | 02 4996 | BLINDSTOPFEN *BLIND PLUG BOUCHON* | WEISS *WHITHE BLANC* | - | | |
| 6 099 33 05 | | 02 8252 | 2.5 | BLAU *BLUE BLEU* | 2.7-3.0 | | |
| 6 099 33 04 | | 0210261A | >6.0-10.0 | GELB *YELLOW JAUNE* | 5.4-6.6 | | |
| 6 099 33 03 | | 02 4994 | | ROT *RED ROUGE* | 5.8-6.6 | | |
| 6 099 33 01 | | 02 4995 | 4.0-6.0 | SCHWARZ *BLACK NOIR* | 3.5-5.2 | | |

NOTIZ / NOTES

DIE DICHTFLAECHEN MUESSEN FEI VON EINFALLSTELLEN RISSEN, LUNKERN, FURCHEN UND TRENNMARKIERUNGEN SEIN. DER ZULAESSIGE GRAT FUER ALLE AUSFUEHRUNGEN DARF MAX. 0.1mm SEIN.

*SEALING AREASURFACE MUST FREE OF CUTS, BUBBLES, BLOWHOLES, FURROWS AND INSERT MARKS. PERMISSIBLE BURRS FOR ALL TYPES MAX. 0.1mm.*

*ZONE DÉTANCHEITE EXEMPTE DE COUPURE, BULLE, TROU, MARQUE ET TRACE DE PLAN DE JOINT BAVURE MAXI POUR TOUTES REFERENCES: 0.1mm*

ENTFORMUNGSSCHRAEGE ≤ 0.5 ZULAESSIG
*DRAFT ANGLE ≤ ALLOWED*
*ANGLE DE DEPOUILLE ≤ PERMIS*

FUER LEITER: FLRY - DIN 72551-6
*FOR WIRE:*
*UTILISER POUR DES CÂBLES*

| ECN-NO. *ECN NUMMER* | DATE DD/MM/YY *DATUM* | REVISION *INDEX* | POSITION *POSITION* | CHANGE DESCRIPTION *ÄNDERUNG* | DRAWN BY *GEZ.* | CHK. BY *GEPR.* | APPR. BY *GEN.* |
|---|---|---|---|---|---|---|---|
| 427/05 | 08.06.05 | D03 | - | NEUE VARIANTE HINZU | | | |
| 134/04 | 19.02.04 | C02 | - | SIEHE AENDERUNGSMITTEILUNG | | | |
| 669/02 | 02.10.02 | B01 | - | UEBERARBEITUNG / REVISION | | | |

PRODUCT SPEC. *PRODUKT SPEZIFIK.*: ---
PACKAGING SPEC. *VERPACKUNGS SPEZIFIK.*: ---
CRIMP SPECIFICATION *CRIMP SPEZIFIKATION*: ---

THIS DRAWING AND ALL OTHER INFORMATION CONTAINED THEREIN IS PROPRIETARY AND THE PROPERTY OF FCI. This drawing may not be copied, reproduced or disclosed to any third party without the expressed written permission of FCI.
© FCI April 1999

*Diese Zeichnung u. alle enthaltenen Informationen sind Eigentum von FCI. Diese Zeichnung darf weder kopiert, noch in irgend einer Form reproduziert, gespeichert oder dritten ohne unsere ausdrückliche schriftliche Genehmigung zugänglich gemacht werden.* ©FCI April 1999

TOLERANCES *TOLERANZEN*: DIN ISO 3302-1 M2, DIN ISO 8015, Masse <0.5 : ±0.05
MATERIAL *MATERIAL*: SIEHE TABELLE / SEE TABLE
SURFACE FINISH *OBERFLÄCHE*: ---
COUNTERPART Nr. *GEGENSTÜCK Nr.*: ---
COLOUR *FARBE*: SIEHE TABELLE
DO NOT SCALE DRAWING *AUSDRUCK NICHT VERMESSEN*
TOOL NO. *WERKZEUG Nr.*:
ECO Loc. Code *STANDORT CODE*: GN

FCI

ISO PROJECTION *ISO PROJEKTION* | CAD SYSTEM: pro / eng. | DIMENSION IN MILLIMETERS *BEMASSUNG IN MILLIMETERN* | DWG SIZE *FORMAT*: A2

| | DATE *DATUM* | NAME *NAME* |
|---|---|---|
| DRAWN BY *GEZ.* | 02.10.02 | St.Mueller |
| CHECKED BY *GEPR.* | 02.10.02 | S.Weiss |
| APPROVED BY *GEN.* | 02.10.02 | G.May |

TITLE *BENENNUNG*: EINZELADERDICHTUNG FLKT / FLST 9.5
*SINGLE WIRE SEAL FEMALE / MALE TERMINAL 9.5*

ESR NO. *ESR NUMMER*: EU-03 0166
CAT. NO. *KATALOG Nr.*: ---
DRAWING NUMBER *ZEICHN. NUMMER*: 6 099 33 01 - 08
SHEET *BLATT*: 1 of / von 1
FILE NAME *DATEI NAME*: 60993301-08_D03_B1_C
SCALE *MASST.*: 5 : 1

EUR P10 16 F28

60993304_003_b1TPN_E_PC0429 opdrowbsch 12.07.2005 14:10:36 1.000

# X-ON Electronics

Largest Supplier of Electrical and Electronic Components

***Click to view similar products for*** Automotive Connectors ***category:***

***Click to view products by*** APTIV ***manufacturer:***

Other Similar products are found below :

003-018-000 60403001 60993906-B 629515004020001 M902-2131 M902-2161 72.330.1035.1 73.353.4028.0 F119300-B F166900 F258300-B F358300-B F407400 F444110 F487000 F509500B-B 827153-1 8N1515-32-24P 9-1326729-8 925474-1 928905-1 964562-4 968782-1 GT17SA-8DS-HU 98891-1012 98947-1016 12004475-L 12010290 12010309-B 12015454 12020219-B 12020308 12041318-B 12052225-L 12052466 12059125 12064869 12004327-B 12010503-B 12015308 12015384 12015909 1-21030-1 12041254 12041318 12047946-B 12047957 12047957-L 12059473 12066261