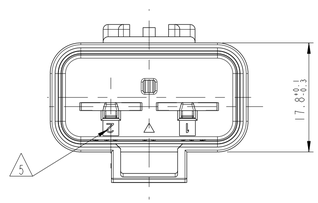

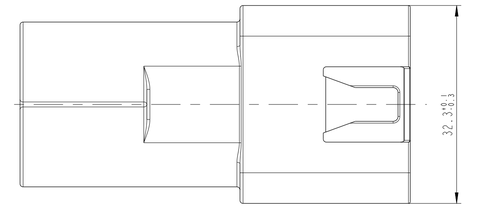

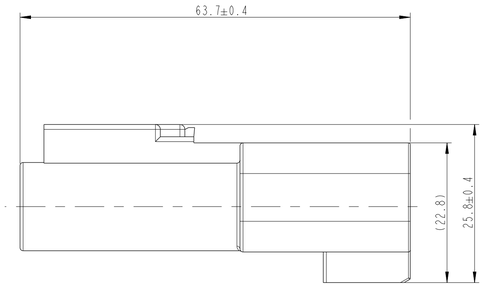

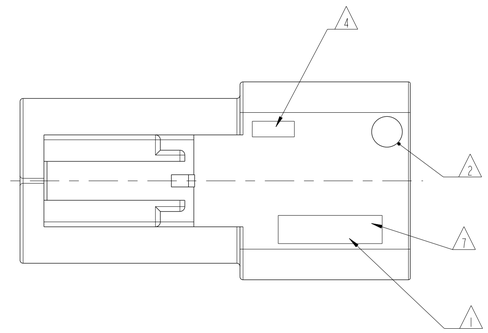

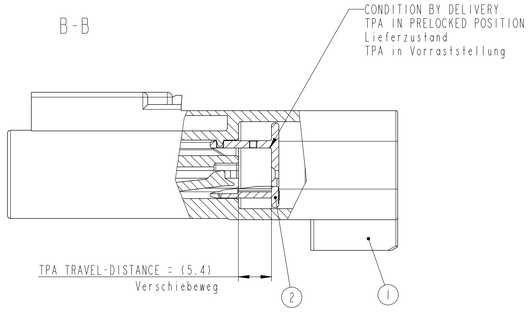

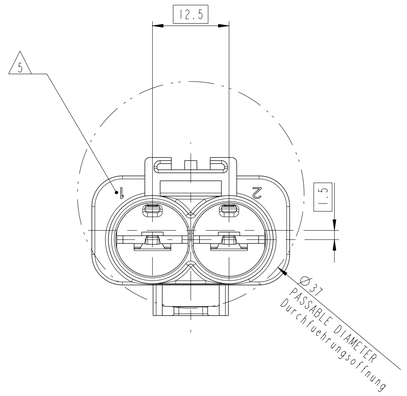

NOTES / Bemerkungen	
1	MATERIAL IDENTIFICATION CODE ACC.VDA260 Materialkennzeichnung nach VDA260
2	DATA CLOCK Datumsuhr
3	CAVITY MARK Nestmarkierung
4	MVL COMPANY LOGOTYP MVL Firmenlogo
5	CAVITY-NO. Kammernummerierung
6	REVISION INDEX SEE TABLE Aenderungsindex siehen Tabelle
7	MVL ASSEMBLY PART-NO. MVL Bauteil-Nr.
8	ONLY THE GERMAN LANGUAGE SHALL BE BINDING Nur der deutsche Text ist bindend

3D VIEW / 3D Ansicht
M 1:1

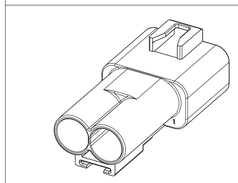

F264200	C	33500401	01	2	1	TPA Kontaktsicherung	PBT-GF10	BLUE blau	FEMALE CONNECTOR 2-POS. PART NO. F064200	33500397
				1	1	HOUSING 2-WAY Gehaeuse 2-pol	PBT+ASA-GF30	BLACK Schwarz	Buchsengehaeuse 2-pol. Teile Nr. F064200	
PART-NO. Teilenr.	REV.INDEX	PART-NO. Teilenr.	REV.INDEX	ITEM Position	QUANTITY Menge	NAME Benennung	MATRIAL Material	COLOUR Farbe	MVL PART-NO.	DELPHI PART-NO.
MVL		DELPHI							COUNTERPART Gegenstueck	

2x MALE TERMINAL 9.5mm (FCI)	Ag VERSION	6 017 06 72	13669775	>6.00 - 10.00	CuFe2P R420 / Ag	6 099 33 04	10889241	5.40 - 6.50	YELLOW gelb	9 084 06 00
		6 017 02 72	13667456		CuSn4 F47 / Ag					
		6 017 06 62	15503438	>4.00 - 6.00	CuFe2P R420 / Ag	6 099 33 01	15327788	4.00 - 5.00	BLACK schwarz	
		6 017 02 62	13985934		CuSn4 F47 / Ag					
		6 017 06 52	33511722	>2.50 - 4.00	CuFe2P R420 / Ag	6 099 33 08	13546490	3.40 - 4.40	GREEN gruen	
		6 017 02 52	33511721		CuSn4 F47 / Ag					
	Sn VERSION	6 017 05 71	33511720	>6.00 - 10.00	CuFe2P R420 / Sn	6 099 33 04	10889241	5.40 - 6.50	YELLOW gelb	9 084 06 00
		6 017 02 71	10756638		CuSn4 F47 / Sn					
		6 017 05 61	13986440	>4.00 - 6.00	CuFe2P R420 / Sn	6 099 33 01	15327788	4.00 - 5.00	BLACK schwarz	
		6 017 02 61	10756639		CuSn4 F47 / Sn					
		6 017 05 51	33511719	>2.50 - 4.00	CuFe2P R420 / Sn	6 099 33 08	13546490	3.40 - 4.40	GREEN gruen	
		6 017 02 51	10756637		CuSn4 F47 / Sn					
DESCRIPTION Benennung		PART-NO. Teilenr.	PART-NO. Teilenr.	WIRE CROSS SECTION (mm^2) Leitungsquerschnitt(mm^2)	MATERIAL / SURFACE Werkstoff / Oberflaeche	PART-NO. Teilenr.	PART-NO. Teilenr.	FOR INSULATION Ø(mm) fuer Isolations Ø(mm)	COLOR Farbe	CRIMP SPEC Crimpspezifikation
		MVL	DELPHI			MVL	DELPHI			
SUITABLE TERMINALS Geeignete Kontakte						SUITABLE SINGLE WIRE SEAL Geeignete Einzeladerdichtungen				

CUSTOMER NEUTRAL VERSION
Kundenneutrale Variante

13-00543	AE 12-16	REDRAWN IN DELPHI TITLE BLOCK, SEE REV. "B" FOR PREVIOUS CHANGES BOM TABLE MODIFIED AND DELPHI P/N

ECN-NO. / ECN-NUMMER: 13-00543
POSITION / POSITION: AE 12-16
CHANGE DESCRIPTION / AENDERUNGSBESCHREIBUNG: REDRAWN IN DELPHI TITLE BLOCK, SEE REV. "B" FOR PREVIOUS CHANGES; BOM TABLE MODIFIED AND DELPHI P/N

PRODUCT-SPEC. / PRODUKT-SPEZ.: -
PACKAGING-SPEC. / VERPACKUNGS-SPEZ.: -
APPLICATION-SPEC. / ANWENDUNGS-SPEZ.: 9 902 15 10

COPYRIGHT DELPHI CORPORATION AND/OR ITS AFFILIATES. ALL RIGHTS RESERVED. REVISED
THIS DRAWING IS THE PROPERTY OF DELPHI CORPORATION AND CONTAINS DELPHI CONFIDENTIAL INFORMATION. THE REPRODUCTION, DISTRIBUTION AND UTILIZATION OF THIS DOCUMENT OR ITS RELATED CAD MODEL DATA, AS WELL AS COMMUNICATION OF ANY CONTENT TO OTHERS, WITHOUT EXPRESS AUTHORIZATION, IS PROHIBITED.
DIESE ZEICHNUNG IST EIGENTUM DER FIRMA DELPHI UND ENTHAELT DELPHI VERTRAULICHE INFORMATIONEN. DIE REPRODUKTION, VERTEILUNG UND NUTZUNG DIESES DOKUMENTS ODER DERIN ENTHALTENER CAD DATEN, SOWIE JEDE ALS KOMMUNIKATION UEBERLIEFERTE INHALT ZU ANDERN, IST OHNE BERECHTIGUNG NICHT DER DELPHI CORPORATION UNZULAESSIG.

TOLERANCES / TOLERANZEN: ±0.2 ±2°
COUNTERPART No. / GEGENSTUECK Nr.: SEE TABLE
MATERIAL / MATERIAL: SEE TABLE / siehe Tabelle
SURFACE FINISH / OBERFLAECHE: -
COLOUR / FARBE: SEE TABLE
TOOL NO. / WERKZEUG-Nr.: -
ECO Loc. Code / STANDORT CODE: GN
DO NOT MEASURE DRAWING / ZEICHNUNG NICHT VERMESSEN

DELPHI PACKARD ELECTRICAL/ELECTRONIC ARCHITECTURE
NUERNBERG, GERMANY
ISO PROJECTION / ISO PROJEKTION
DIMENSION IN MILLIMETERS / BEMASSUNG IN MILLIMETER

CAD SYSTEM: pro / eng.
DWG SIZE / FORMAT: A1
APPROVAL LEVEL / FREIGABESTUFE: -
SHEET / BLATT: 1 of 1 ###
SCALE / M: 2:1

	DATE / DATUM	NAME / NAME
CREATED BY / ERSTELLT	2008/09/23	B r NATARAJAN
MODIFIED BY / GEAENDERT	2013/05/16	Sebastin ANUP
CHECKED BY / GEPRUEFT	2013/05/16	M SCHINDHELM
APPROVED BY / GENEHMIGT	2013/05/16	Olaf HOERNLEIN

TITLE / BENENNUNG: 2W MALE HOUSING
PROJECT / PROJEKT: 2W HD SEALED CONNECTOR
ESR NO. / ESR-NUMMER: -
CAT. NO. / KATALOG-Nr.: -
DOCUMENT UNDER PDS CONTROL / DOKUMENT IST IM PDS VERWALTET
NO MODIFICATION ALLOWED OUTSIDE / AENDERUNG AUSSERHALB NICHT ERLAUBT

DRAWING NUMBER / ZEICHN.-NUMMER: PCC0576823
REV. / INDEX: C
STATE / STATUS: SERIAL RELEASED
PART NUMBER / TEILENUMMER: F264200
REV. / INDEX: A
FILE NAME / DOK.-NAME: PCC0576823

X-ON Electronics

Largest Supplier of Electrical and Electronic Components

Click to view similar products for Automotive Connectors ***category:***

Click to view products by APTIV ***manufacturer:***

Other Similar products are found below :

003-018-000 60403001 60993906-B 629515004020001 M902-2131 M902-2161 72.330.1035.1 73.353.4028.0 F119300-B F166900 F258300-B F358300-B F407400 F444110 F487000 F509500B-B 827153-1 8N1515-32-24P 9-1326729-8 925474-1 928905-1 964562-4 968782-1 GT17SA-8DS-HU 98891-1012 98947-1016 12004475-L 12010290 12010309-B 12015454 12020219-B 12020308 12041318-B 12052225-L 12052466 12059125 12064869 12004327-B 12010503-B 12015308 12015384 12015909 1-21030-1 12041254 12041318 12047946-B 12047957 12047957-L 12059473 12066261