DELIVERY CONDITION: HOUSING, SLIDE & COVER DELIVERED SEPARATELY
TPA AT PRE-POSITION
ALL TERMINAL CAVITIES OPEN

Anlieferzustand: Gehause, Schieber & Kappe getrennt geliefert
TPA in Vorrastposition
Alle Kontaktkammern offen

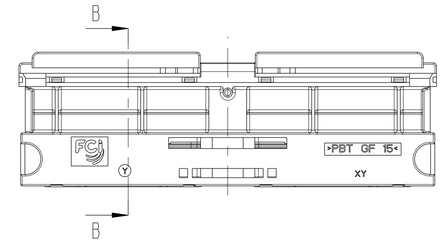


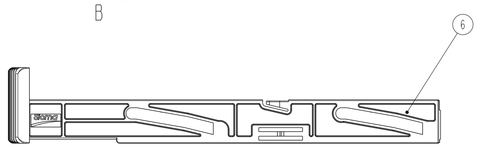


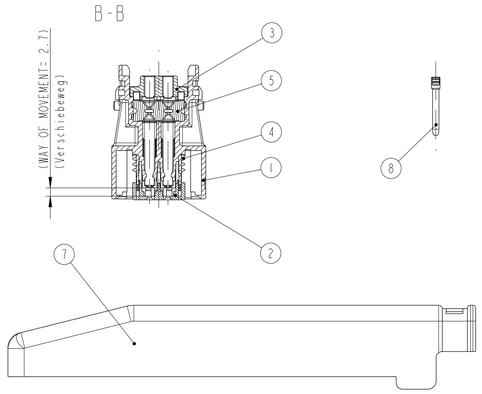


NOTES / Bemerkungen:

| | |
|---|---|
| 1 | DRAWING FOR INFORMATION ONLY<br>FOR FURTHER DETAILS, SEE FCI DRAWINGS OF SEPERATELY DELIVERED COMPONENTS<br>(SEE BOM TABLE)<br><br>Zeichnung nur zur Information<br>Fuer weitere Details, siehe FCI Zeichnungen der einzel gelieferten Komponenten<br>(Siehe Stuecklistentabelle) |
| 2 | CLASSIFICATION& PERFORMANCE ACC. PRODUCT SPEC: FE PS 11-002<br>HANDLING ACC. APPLICATION SPEC./ USER MANUAL: PU 112<br>SEE ALSO FCI DRAWING PCC0557188<br><br>Klassifizierung& Eigenschaften gem. Produktspezifikation: FE PS 11-002<br>Handhabung gemaesz Anwendungsspezifikation / Anleitung: PU 112<br>Siehe auch FCI Zeichnung PCC0557188 |
| 3 | BLIND CAVITY POSITIONS ARE FOR INFORMATION ONLY<br>NO DELIVERY CONDITION<br>NO RESPONSIBILITY IS TAKEN FOR THE CORRECTNESS OF THIS<br><br>Positionen der Blindstopfen nur zur Information<br>Kein bestueckter Anlieferzustand<br>Ohne Gewaehr |
| 4 | ONLY THE GERMAN LANGUAGE SHALL BE BINDING<br><br>Nur der deutsche Text ist bindend |

CONDITION AT HARNESSMAKER: TERMINAL CAVITIES PLUGGED ACC. SPECIFICAITON
SLIDER ASSEMBLED AT END-POSITION
TPA AT END-POSITION

Zustand beim Konfektionaer: Kontaktkammern bestueckt nach Spezifikation
Schieber montiert in Endposition
TPA betaetigt in Endposition

56W VERSION:
56-polige Version:

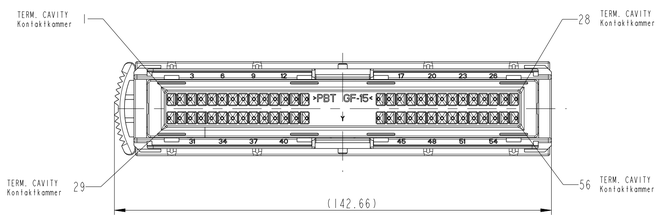


32W VERSION, CAVITIES TO BE CLOSED BY BLIND PLUGS:
32-polige Bestueckung, folgende Kammern sind mit Blindstopfen zu versehen:

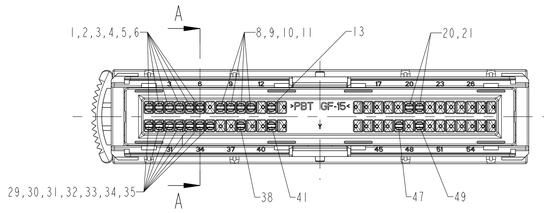


A-A

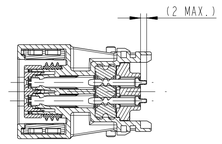


READY-TO-BE-MATED CONDITION: ASSEMBLED WITH COVER; WIRE OUTLET RIGHT SIDE
SLIDER AT PRE-POSITION FROM LEFT SIDE
TPA AT END-POSITION

Steckbereiter Zustand: Montiert mit Kappe; Kabelabgang rechts
Schieber in Vorrastposition von links
TPA in Endraststellung

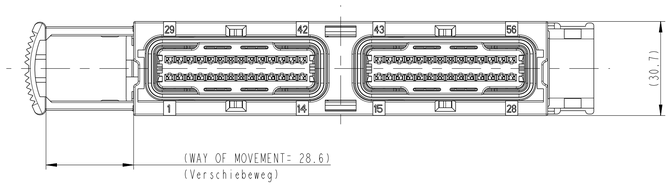


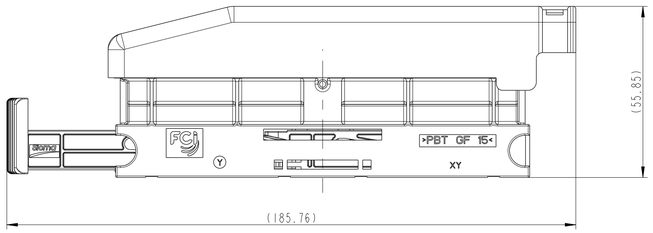


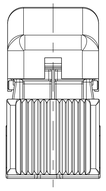

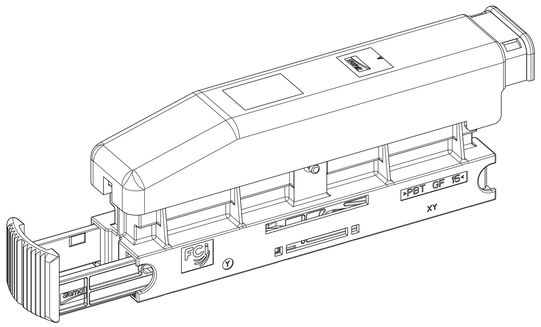


| CUSTOMER PN. Kunden Teilenr. | CUSTOMER-DRWNG-NO. Kunden -Zchngs-Nr | DESIGNATION Benennung | FCI- PART-NO. FCI-Teile-Nr. | REV.INDEX | FCI DRAWING NO. FCI Zeichnungsnr. | WEIGHT Gewicht (g) | ITEM Position | QUANTITY Menge | DESIGNATION Benennung | MATERIAL Material | CUSTOMER MATERIAL SPEC. Kunden werkstoff Spez | COLOUR Farbe | WEIGHT Gewicht (g) | COUNTER PART Gegenstueck |
|---|---|---|---|---|---|---|---|---|---|---|---|---|---|---|
| - | - | CAVITY PLUG Blindstopfen | F180100 (B) | A | PCC0557191 | 2.1 | 8 | 21 | TERMINAL CAVITY PLUG Blindstopfen | PBT-GF15 | - | GREEN gruen | 0.1 | |
| - (B) | - | COVER Kappe | 211 A 56 0 008 | A | 211 FT 0236 | 123.5 | 7 | 1 | COVER Kappe | PBT-GF10 | - | BLACK schwarz | 24.8 | 56W PIN HEADER F135200, SEE DRAWING PCC0577534<br><br>56pol. Messerleiste F135200, siehe Zeichung PCC0577534 |
| | | SLIDER Schieber | 211 A 56 7 007 | A | 211 FT 0127 | | 6 | 1 | SLIDER Schieber | PA66-GF30 | GM QK003013H | PURPLE violett | 11.7 | |
| | | 56W SEALED FEMALE CONNECTOR | PP10001258 | A | PCC0557188 | | 5 | 2 | MAT SEAL Mattendichtung | VMQ | - | TRANSLUCENT transparent | 87.0 | |
| | | | | | | | 4 | 2 | INTERFACE SEAL Radialdichtung | VMQ | - | GREEN gruen | | |
| | | | | | | | 3 | 1 | REAR COVER Abdeckgitter | PBT-GF15 | - | BLACK schwarz | | |
| | | | | | | | 2 | 2 | TPA Sekundaerverriegelung | PBT-GF15 | - | YELLOW gelb | | |
| | | | | | | | 1 | 1 | FEMALE HOUSING Buchsengehaeuse | PBT-GF15 | - | BLACK schwarz | | |

BOM
Stueckliste

| DESIGNATION Benennung | | FCI- PART-NO. FCI-Teile-Nr. | WIRE RANGE Leitungsquerschnittsbereich | FCI DRAWING NO. FCI Zeichnungsnr. |
|---|---|---|---|---|
| 1.5 SICMA 3+ FEMALE TERMINAL Buchsenkontakt (max. 56x) | Sn VERSION | 211 CC 2 S 1 160 P | (0.5 - 0.7) $mm^2$ (0.35$mm^2$ IS NOT ALLOWED) / nicht zulaessig) | 211 FT 0463 |
| | | 211 CC 2 S 4 160 P | (0.75 - 1.3) $mm^2$ | |
| | | 211 CC 2 S 2 160 P | (1.35 - 2.0) $mm^2$ | |

SUITABLE TERMINALS
Geeignete Kontakte

| | | | |
|---|---|---|---|
| (B) | ECN-12-01207 | C15<br>B16 | pn. of cavity plug was PP10001234 (wrong)<br>GM customer pn. deleted acc. customer request |
| (A) | ECN-12-00933 | B16 | NEW DISTRIBUTION AFTER CUSTOMER REVIEW<br>CUSTOMER PART NO. ADDED |
| | ECN-12-00843 | - | INITIAL ISSUE |

| ECN-NO. ECN-NUMMER | POSITION POSITION | CHANGE DESCRIPTION. ANDERUNGSBESCHREIBUNG |
|---|---|---|

PRODUCT SPEC. PRODUCT-SPEC.: FE PS 11-002
PACKAGING SPEC. VERPACKUNGS-SPEC.: E 73 03 150 G
APPLICATION SPEC. ANWEDUNGS-SPEC.: PU 112

THIS DRAWING AND ALL OTHER INFORMATION CONTAINED THEREIN IS PROPRIETARY AND THE PROPERTY OF FCI. This drawing may not be copied, reproduced or disclosed to any third party without the expressed written permission of FCI. © FCI April 1999

DIESE ZEICHNUNG U. ALLE ENTHALTENEN INFORMATIONEN SIND EIGENTUM VON FCI. Diese Zeichnung darf weder kopiert, noch in irgendeiner Form reproduziert, ergeschert oder Dritten ohne ausdrückliche, schriftliche Genehmigung zugänglich gemacht werden. © FCI April 1999

TOLERANCES TOLERANZEN: ±0.5 ±5°
COUNTERPART No. GEGENSTUECK-Nr.: SEE BOM
DO NOT MEASURE DRAWING ZEICHNUNG NICHT VERMESSEN
MATERIAL : MATERIAL : SEE BOM siehe Stueli
SURFACE FINISH OBERFLACHE: -
COLOUR : FARBE : SEE BOM
TOOL NO. WERKZEUG-Nr.: -
ECO Loc. Code STANDORT CODE: GN
ISO PROJECTION ISO PROJEKTION
DIMENSION IN MILLIMETERS BEMASSUNG IN MILLIMETER
CAD SYSTEM: pro / eng.
DWG SIZE FORMAT: A1

| | DATE DATUM | NAME NAME |
|---|---|---|
| CREATED BY ERSTELLT | 2012/06/28 | Rainer SCHMIDT |
| MODIFIED BY GEANDERT | 2012/09/18 | Rainer SCHMIDT |
| CHECKED BY GEPRUEFT | 2012/09/18 | Pascal MENARD |
| APPROVED BY GENEHMIGT | 2012/09/20 | Franz PACHER |

TITLE BENENNUNG: 56W Female Connector GM
PROJECT PROJEKT: 56W SEALED FEMALE CONNECTOR
ESI NO. ESI-NUMMER: EU-120062
CAT. NO. KATALOG-Nr.:
DOCUMENT UNDER POS CONTROL DOKUMENT LEIT IM POS VERWALTET
NO MODIFICATION ALLOWED OUTSIDE ANDERUNG AUSSERHALB NICHT ERLAUBT
FILE NAME: PCC0789307
DOC. NAME:

DRAWING NUMBER ZEICHN.-NUMMER: PCC0789307
REV. INDEX: B
STATE STATUS: SERIAL RELEASED
PART NUMBER TEILENUMMER: See Table
REV. INDEX: -
APPROVAL LEVEL FREIGABESTUFE: -
SHEET BLATT: 1 of 1 von 1
SCALE M.: (:1)

EUR CON 112 F29 P05

# X-ON Electronics

Largest Supplier of Electrical and Electronic Components

***Click to view similar products for*** Automotive Connectors ***category:***

***Click to view products by*** APTIV ***manufacturer:***

Other Similar products are found below :

003-018-000 60403001 60993906-B 629515004020001 M902-2131 M902-2161 72.330.1035.1 73.353.4028.0 F119300-B F166900 F258300-B F358300-B F407400 F444110 F487000 F509500B-B 827153-1 8N1515-32-24P 9-1326729-8 925474-1 928905-1 964562-4 968782-1 GT17SA-8DS-HU 98891-1012 98947-1016 12004475-L 12010290 12010309-B 12015454 12020219-B 12020308 12041318-B 12052225-L 12052466 12059125 12064869 12004327-B 12010503-B 12015308 12015384 12015909 1-21030-1 12041254 12041318 12047946-B 12047957 12047957-L 12059473 12066261