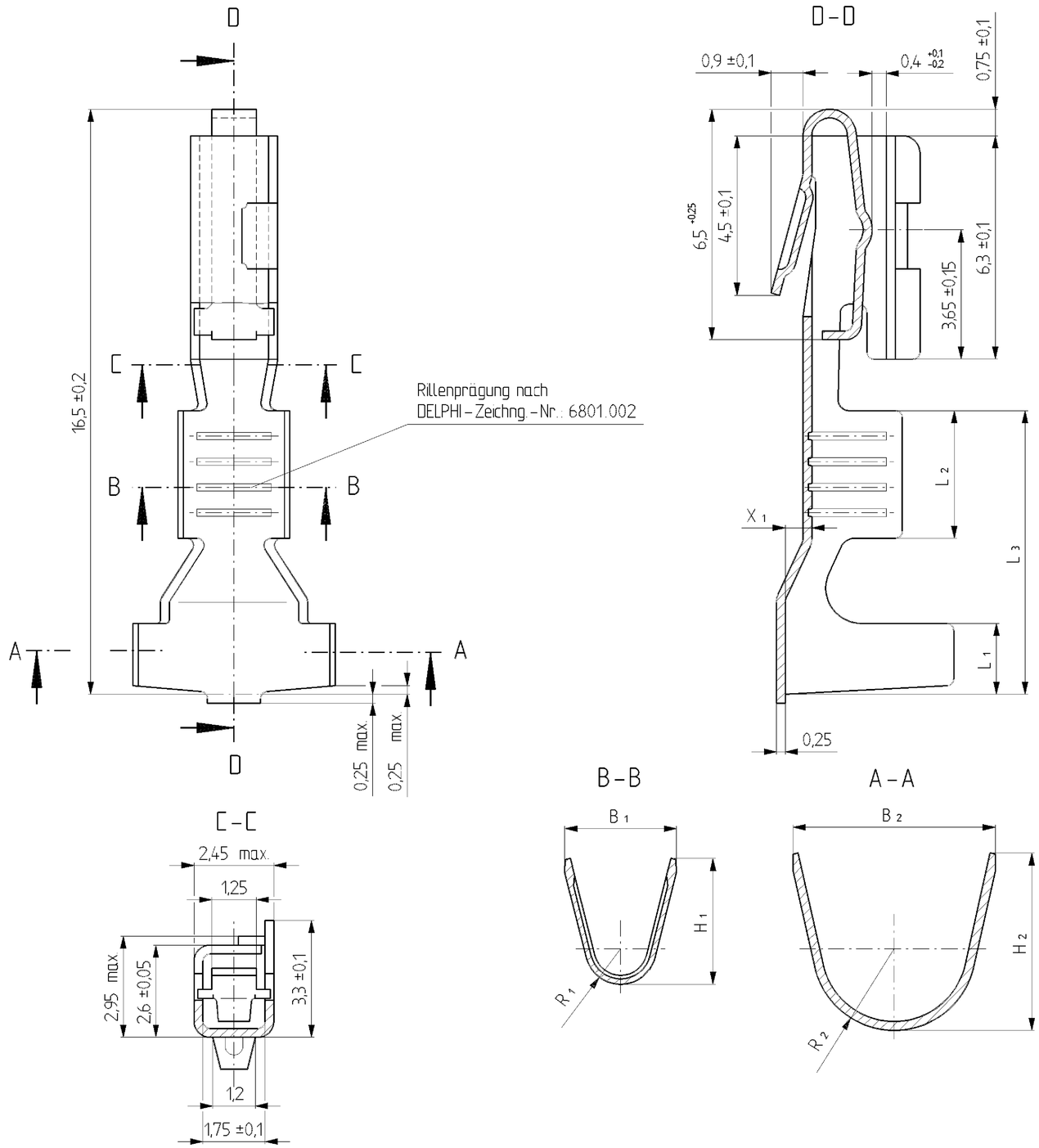

L_3 ±0,2	L_2 ±0,1	L_1 ±0,1	X_1 +0,15	R_2 ±0,1	R_1 ±0,1	H_2 ±0,2	H_1 ±0,2	B_2 ±0,2	B_1 ±0,2	Material Dicke M-Thickness	Oberfläche Surface	Werkstoff Material	Ltg.-Typ Cable-Type	Querschn. Cross-Section	Normkammer Cavity	Ausführung Version	Teil Part	Kunden Teile-Nr. Costumer Part-No.	DELPHI-ID-Nr.: DELPHI-Part-No.:	Part-REV
8,0	3,6	2,0	0,75	2,3	1,0	5,0	3,55	5,7	3,15	0,25 ±0,02	f. Sn3	CuSn6		1,0–1,5		sealed			403 441 / 15337281	001
8,0	3,6	2,0	0,75	2,3	0,8	5,0	2,8	5,7	3,0	0,25 ±0,02	sel. Au	CuSn6		0,5–1,0		sealed			403 930 / 10724453	001
8,0	3,6	2,0	0,75	2,3	0,8	5,0	2,8	5,7	3,0	0,25 ±0,02	f. Sn3	CuSn1Ni1CrTi		0,5–1,0		sealed			401 094 / 15408486	001
8,0	3,6	2,0	0,75	2,3	0,8	5,0	2,8	5,7	3,0	0,25 ±0,02	f. Sn3	CuSn6		0,5–1,0		sealed	lose Schütt.		401 885 / 15408485	001
8,0	3,6	2,0	0,75	2,3	0,8	5,0	2,8	5,7	3,0	0,25 ±0,02	f. Sn3	CuSn6		0,5–1,0		sealed			418 974 / 15363934	001

Feld Zone	DWG Status REV	N/P	Änderung / Revision	Datum Date	Name	Geprüft Checked
A1	001	AA	Drawing-No. 13974313 hinzu	26.07.12	P.RUS	MSKR
	001		ID-Nr. 403 930 hinzu	15.06.94	Pakel	Mahr

Maßstab / Scale
1:1

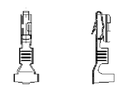

Weitergabe sowie Vervielfältigung dieser Unterlage, Verwertung und Mitteilung ihres Inhalts nicht gestattet, soweit nicht ausdrücklich zugestanden. Zuwiderhandlungen verpflichten zu Schadenersatz. Alle Rechte für den Fall der Patenterteilung oder Gebrauchsmuster-Eintragung vorbehalten.

Copying of this document, and giving it to others and the use or communication of the contents thereof, are forbidden without express authority. Offenders are liable to the payment of damages. All rights are reserved in the event of the grant of a patent or the registration of a utility model or design.

CAD INTERGRAPH

DELPHI Automotive Systems
D-42367 Wuppertal

1994	Datum/Date	Name
Bearb. Drawn by	15.06.	Pakel
Gepr. Checked by	14.11.	Mahr
Norm Gepr. Standard chk.	4.3.99	R.Wis.

Teil Nr.: Part No.: ID siehe Tabelle / see chart

Werkstoff Material: siehe Tabelle / see chart

nicht tolerierte Maße
< 1 mm = ± 0,08
1 – 12 mm = ± 0,15
> 12 mm = ± 0,25
Winkel ± 4°

Benennung / Title
Flachsteckhülse Metri-Pack 150
sealed
Female terminal Metri-Pack 150

Maßstab/Scale 10:1 1:1

Projektion / Projection

Zeichnungs-Nr. Drawing-No. 6801.288/ . .

Teil Piece | Blatt Page | von from

Status K

Ersatz für / Replacement for: 6801288 / K mit Index 7 vom 13.09.1993

Drawing-No. 13974313 ①

Format A2

Archives : 21JN01

DELPHI Automotive Systems

X-ON Electronics

Largest Supplier of Electrical and Electronic Components

Click to view similar products for Automotive Connectors ***category:***

Click to view products by Delphi ***manufacturer:***

Other Similar products are found below :

003-018-000 600858 60403001 60993906-B 60993913-B 629515004020001 M902-2131 M902-2161 M902-2344 72.330.1035.1 73.353.4028.0 F118010 F119300-B F132210 F132210-B F166900 F180100 F258300 F258300-B F294300-B F339100 F339700 F358300-B F374110 F407400 F412210 F427600 F444110 F487000 F495100-B F500900-B F509500B-B 770444-1 776880-1 827153-1 881735-1 8N1515-32-24P 9-1326727-8 9-1326729-8 925467-1 925474-1 928905-1 936398-2 964562-1 964562-4 964731-2 965051-1 968782-1 GT17SA-8DS-HU GT17VS-10DP-5.2CF