NUMBER 175194

三角法 (3rd ANGLE PROJECTION)

METRIC

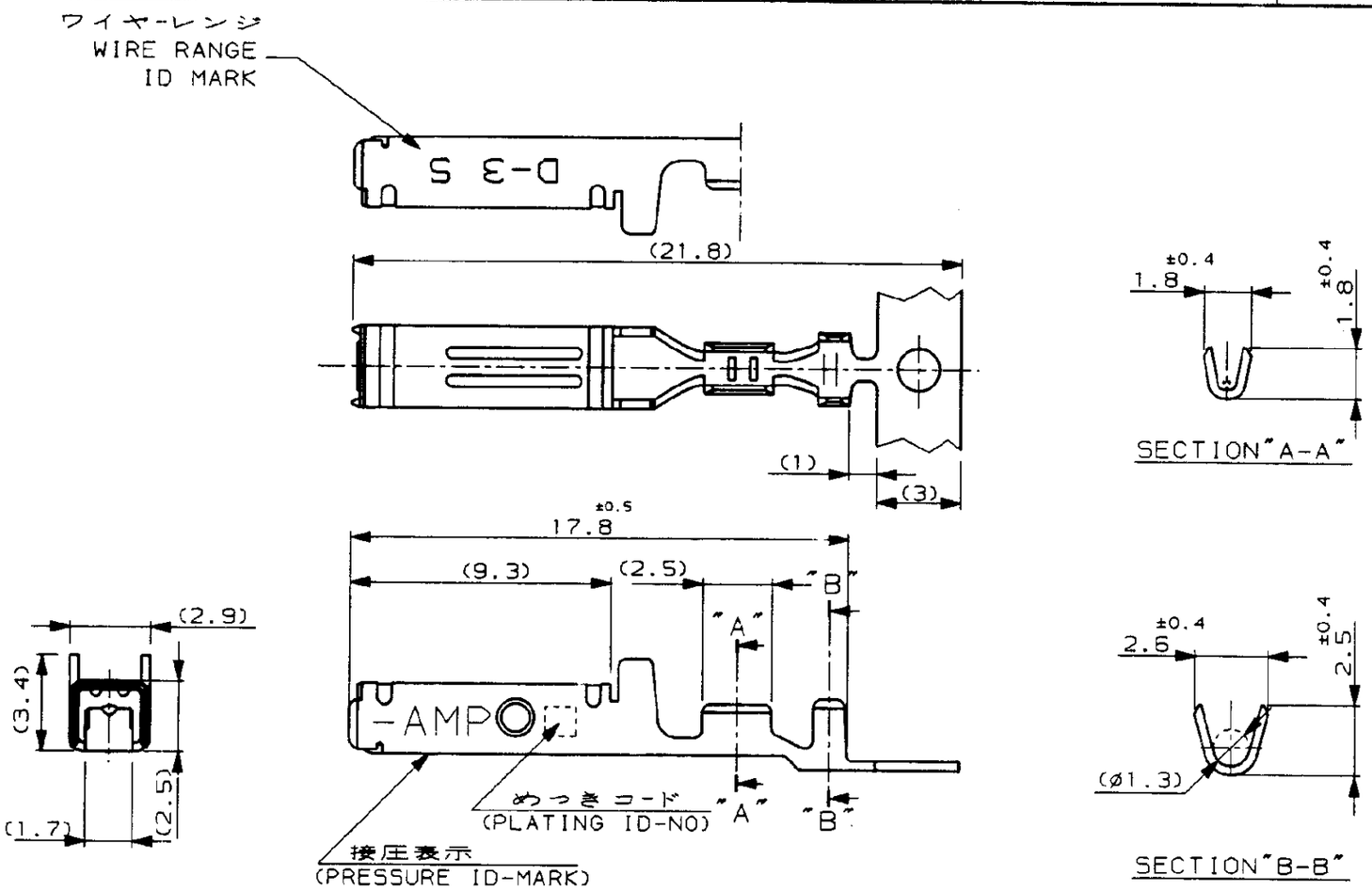

注記

1. 低接圧型コンタクト ： 一般向け及び多極用
2. 高接圧型コンタクト ： 高電流用及び強振動用
3. 金めっきは接触部のみとする

NOTES

1. CONTACT TYPE;LOW PRESSURE TYPE(FOR GENERAL)
2. CONTACT TYPE;HIGH PRESSURE TYPE (FOR HIGH CURRENT OR ANTI-VIBRATION)
3. GOLD-PL. CONTACT AREA ONLY

備考 (REMARK) 接点タイプ	接圧表示 (ID-MARK) (CONT. TYPE)	めっきコード (PL. ID NO)	仕上 (FINISH) 3	型番 (P/N)
2	H	5	光沢錫めっき (BRIGHT TIN-PL.)	1- -5
		3	0.76μm最小金めっき (0.76μmMIN. Au-PL.)	1- -3
		2	0.38μm最小金めっき (0.38μmMIN. Au-PL.)	1- -2
1	OBSOLETE	~~5~~	~~光沢錫めっき (BRIGHT TIN-PL.)~~	~~-5~~
		3	0.76μm最小金めっき (0.76μmMIN. Au-PL.)	-3
		2	0.38μm最小金めっき (0.38μmMIN. Au-PL.)	175194-2

TE Connectivity

A3	REVISED PER ECO-11-005294	RK	HMR	06APR 11	
LTR	変更 (REVISION RECORD)	DR	CHK	DATE	

適合電線許容範囲 (WIRE RANGE): AWG 28-24 (0.08-0.2mmSQ)
被覆外径 (INSULATION DIA.): 0.8-1.4 mmø
材料 (MATERIAL): (COPPER ALLOY) 銅合金
仕上 (FINISH): (SEE TABLE) 表参照
DR. 5/27/'90 T-YONEBAYASHI
DE. T-YONEBAYASHI
CHK. 14 FEB '91 H.OBATA
APP. 14 FEB '91 S.MANABE

名称 (NAME): "S" SIZE (DYNAMIC SERIES REC. CONTACT) ダイナミックシリーズリセプタクルコンタクト

一般公差 (GENERAL TOLERANCE): 10以下 ±0.2; 10を超え30以下 ±0.25; 30を超え100以下 ±0.3; 角度 ±3°

SIZE B | LOC J | 番号 (No.) 175194

尺度 (SCALE) 5-1 | REV. A3 | SHEET 1 OF 1

(CUSTOMER DRAWING) 参考図面

U.855-111>U.DWG>S.C69-25173

単位：mm DIMENSIONS IN MM. DO NOT SCALE PRINT

PRINT DIST

X-ON Electronics

Largest Supplier of Electrical and Electronic Components

Click to view similar products for Headers & Wire Housings ***category:***

Click to view products by TE Connectivity ***manufacturer:***

Other Similar products are found below :

892-18-020-10-001101 58102-G61-06LF 582553-1 0009485154 009176003701906 0050291907 LY20-4P-DT1-P1E-BR 02.125.8002.8 609-3404 61062-3 61082-181009 622-3653LF 63453-116 636-1030 636-1427 636-3427 636-4007 641938-9 641991-4 644827-2 65817-010LF 65817-015LF 65863-015LF 66207-023LF 67095-007LF 67601157 68645-018 68648-049 70.362.1628.0 70-4210 70-4226B 70-4853B 707-5020 707-5028 71.350.2428.0 71918-208LF 71961-016LF 733-134 733-162 754199-000 760-3052 787-8014-00 79531-3000 FCN-360C032-B FCN-367T-T012/H FCN-723D010/2 80.063.4001.1 800-90-001-10-001000 800-90-010-10-002000 801-43-002-10-013000