NUMBER 175216

METRIC

三角法 (3rd ANGLE PROJECTION)

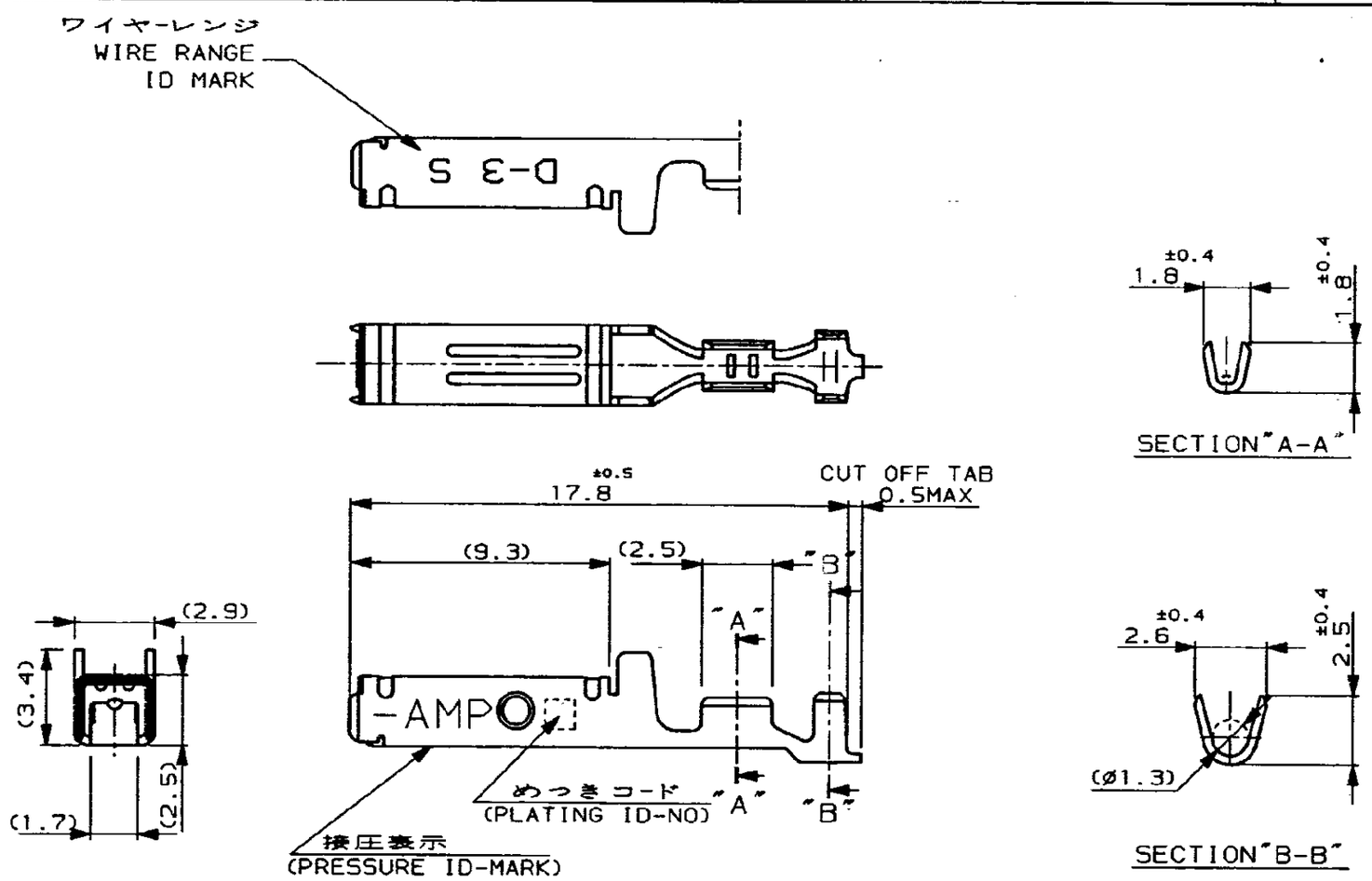

注記

1. 低接圧型コンタクト ： 一般向け及び多極用
2. 高接圧型コンタクト ： 高電流用及び強振動用
3. 金めっきは接触部のみとする

NOTES

1. CONTACT TYPE;LOW PRESSURE TYPE(FOR GENERAL)
2. CONTACT TYPE;HIGH PRESSURE TYPE (FOR HIGH CURRENT OR ANTI-VIBRATION)
3. GOLD-PL. CONTACT AREA ONLY

備考(REMARK) 接点タイプ	接圧表示(ID-MARK) (CONT. TYPE)	めっきコード (PL. ID NO)	仕上(FINISH)			型番(P/N)
2	H	5	光沢錫めっき(BRIGHT TIN-PL.)		1-	-5
		3	0.76μm最小金めっき(0.76μmMIN.Au-PL.)		1-	-3
		2	0.38μm最小金めっき(0.38μmMIN.Au-PL.)		1-	-2
1	OBSOLETE	~~5~~	~~光沢錫めっき(BRIGHT TIN-PL.)~~			~~-5~~
		3	0.76μm最小金めっき(0.76μmMIN.Au-PL.)			-3
		2	0.38μm最小金めっき(0.38μmMIN.Au-PL.)			175216-2

LTR	改訂(REVISION RECORD)	DR	CHK	DATE
A3	REVISED PER ECO-11-005294	RK	HMR	07APR 11

TE Connectivity

適合電線寸法(WIRE RANGE)	AWG 28-24 (0.08-0.2mmSQ)
被覆外径(INSULATION DIA.)	0.8-1.4 mmφ
材料(MATERIAL)	(COPPER ALLOY) 銅合金
仕上(FINISH)	(SEE TABLE) 表参照
DR.	6/27/'90 T-YONEBAYASHI
DE.	T-YONEBAYASHI
CHK.	14 FEB '91 H.OBATA
APP.	14 FEB '91 S.MANABE
名称(NAME)	"S" SIZE (DYNAMIC SERIES REC. CONTACT,L/P) ダイナミックシリーズリセプタクルコンタクト L/P
一般公差(GENERAL TOLERANCE)	10以下 ±0.2; 10を超え30以下 ±0.25; 30を超え100以下 ±0.3; 角度 ±3°
SIZE	B
LOC	J
番号(No.)	175216
尺度(SCALE)	5-1
REV.	A3
SHEET	1 OF 1

(CUSTOMER DRAWING) 参考図面

PRINT DIST

U.BSS-111>U.DWG>S.CB9-25173

単位:mm DIMENSIONS IN MM. DO NOT SCALE PRINT

X-ON Electronics

Largest Supplier of Electrical and Electronic Components

Click to view similar products for Headers & Wire Housings ***category:***

Click to view products by TE Connectivity ***manufacturer:***

Other Similar products are found below :

892-18-020-10-001101 58102-G61-06LF 582553-1 0009485154 009176003701906 0050291907 LY20-4P-DT1-P1E-BR 02.125.8002.8 609-3404 61062-3 61082-181009 622-3653LF 63453-116 636-1030 636-1427 636-3427 636-4007 641938-9 641991-4 644827-2 65817-010LF 65817-015LF 65863-015LF 66207-023LF 67095-007LF 67601157 68645-018 68648-049 70.362.1628.0 70-4210 70-4226B 70-4853B 707-5020 707-5028 71.350.2428.0 71918-208LF 71961-016LF 733-134 733-162 754199-000 760-3052 787-8014-00 79531-3000 FCN-360C032-B FCN-367T-T012/H FCN-723D010/2 80.063.4001.1 800-90-001-10-001000 800-90-010-10-002000 801-43-002-10-013000