NUMBER 178313

3rd ANGLE PROJECTION

METRIC

DIMENSIONS IN MILLIMETERS. DO NOT SCALE PRINT

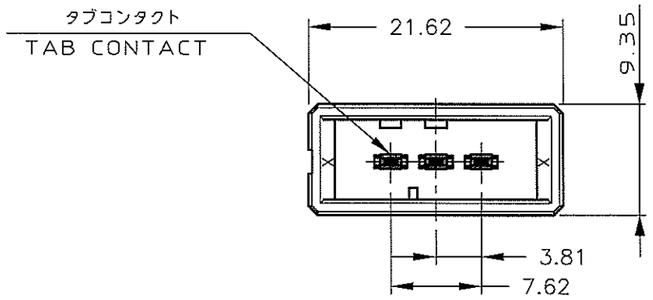

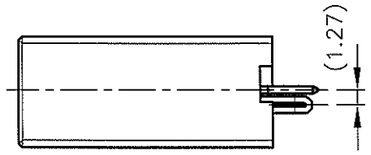

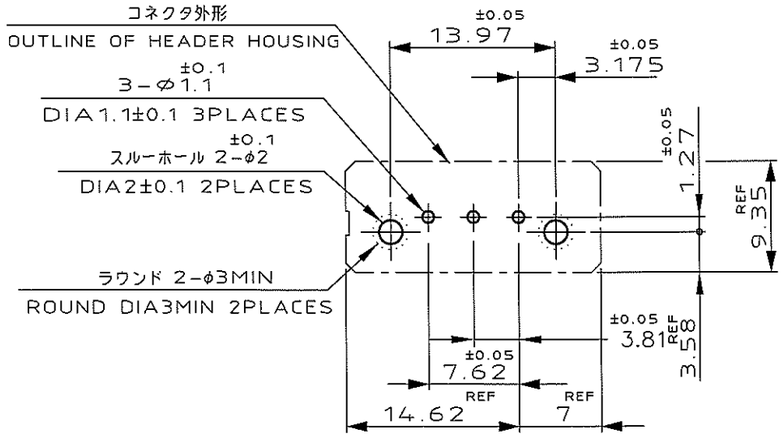

推奨基板取付け穴寸法

PC 基板厚：1.6±0.1
（非累積公差）
（コネクタ搭載面）

RECOMEND PC BOARD HOLE PATTERN

PC BOARD THICKNESS:1.6±0.1
(NOT ACCUMULATE TOLERANCE)
(CONNECTOR MOUNT SIDE)

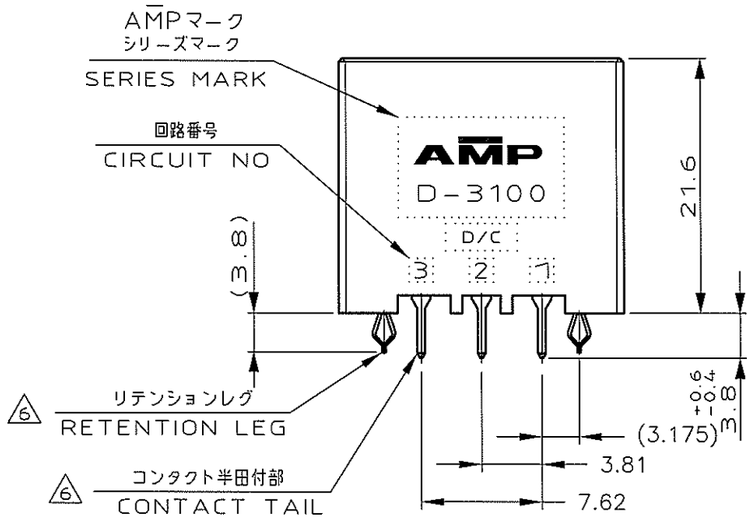

NOTES

1. MATERIAL:HOUSING:GLASS FILED THERMO PLASTIC,POLYESTER
CONTACT:COPPER ALLOY
RETENTION LEG:COPPER ALLOY
2. FINISH(CONTACT AREA):0.38μmMIN GOLD PLATING OVER Ni PLATING
3. FINISH(CONTACT AREA):0.76μmMIN GOLD PLATING OVER Ni PLATING
4. FINISH(CONTACT AREA):2.0 μmMIN TIN PLATED OVER NICKEL
~~5. FINISH(RETENTION LEG): TIN-LEAD PLATED (CONTACT TAIL) OVER NICKEL~~
6. FINISH(RETENTION LEG): TIN PLATED (CONTACT TAIL) OVER NICKEL

注 記

1. 材料：ハウジング：ガラス入り熱可塑性ポリエステル樹脂
コンタクト：銅合金
リテンションレグ：銅合金
2. めっき：コンタクト：全面Ni下地
接触部：0.38μm MIN金めっき
3. めっき：コンタクト：全面Ni下地
接触部：0.76μm MIN金めっき
4. めっき：コンタクト：全面Ni下地
接触部：2.0 μm MINスズめっき
~~5. めっき：リテンションレグとコンタクト半田付部：ニッケル下地の上に半田めっき~~
6. めっき：リテンションレグとコンタクト半田付部：ニッケル下地の上にスズめっき

キーイング位置 KEYING LOCATION	キーイング KEYING	ハウジング色 HOUSING COLOR	FINISH		製品番号 PART NO.
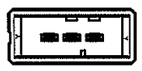	Y	BLACK	6	4	2-178313-5
		BLACK	6	3	2-178313-3
		BLACK	6	2	2-178313-2
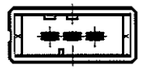	X	NATURAL	6	4	6-178313-5
		BLACK	6	4	1-178313-5
		BLACK	6	3	1-178313-3
		BLACK	6	2	1-178313-2

LTR	REVISION RECORD	DR	CHK	DATE
E1	REVISED PER ECO-11-005030	RK	HMR	14APR 11

TE Connectivity

WIRE RANGE	mm²(AWG -)
INSULATION DIA	- mmφ
MATERIAL	SEE NOTE 注記参照
FINISH	SEE NOTE 注記参照
DR.	18 JUN 91 n.Matsubara
DE.	18 JUN 91 n.Matsubara
CHK.	20 APR 94 S.MANABE
APP.	20 APR 94 S.MANABE

NAME
3 POS SINGLE ROW
VERTICAL HDR ASS'Y FOR DYNAMIC 3100

一般公差 (GENERAL TOLERANCE)
10以下 ±0.3
10を超え 30以下 ±0.4
30を超え100以下 ±0.45
角度 ±3°

SIZE	LOC	NUMBER
A3	J	C-178313

SCALE	REV.	SHEET
2-1	E1	1 OF 1

PRINT DIST

(CUSTOMER DRAWING) 顧客用図面

X-ON Electronics

Largest Supplier of Electrical and Electronic Components

Click to view similar products for Headers & Wire Housings ***category:***

Click to view products by TE Connectivity ***manufacturer:***

Other Similar products are found below :

892-18-020-10-001101 58102-G61-06LF 582553-1 0009485154 009176003701906 0050291907 LY20-4P-DT1-P1E-BR 02.125.8002.8 609-3404 61062-3 61082-181009 622-3653LF 63453-116 636-1030 636-1427 636-3427 636-4007 641938-9 641991-4 644827-2 65817-010LF 65817-015LF 65863-015LF 66207-023LF 67095-007LF 67601157 68645-018 68648-049 70.362.1628.0 70-4210 70-4226B 70-4853B 707-5020 707-5028 71.350.2428.0 71918-208LF 71961-016LF 733-134 733-162 754199-000 760-3052 787-8014-00 79531-3000 FCN-360C032-B FCN-367T-T012/H FCN-723D010/2 80.063.4001.1 800-90-001-10-001000 800-90-010-10-002000 801-43-002-10-013000