NUMBER 353717

三角法 (3rd ANGLE PROJECTION)

METRIC

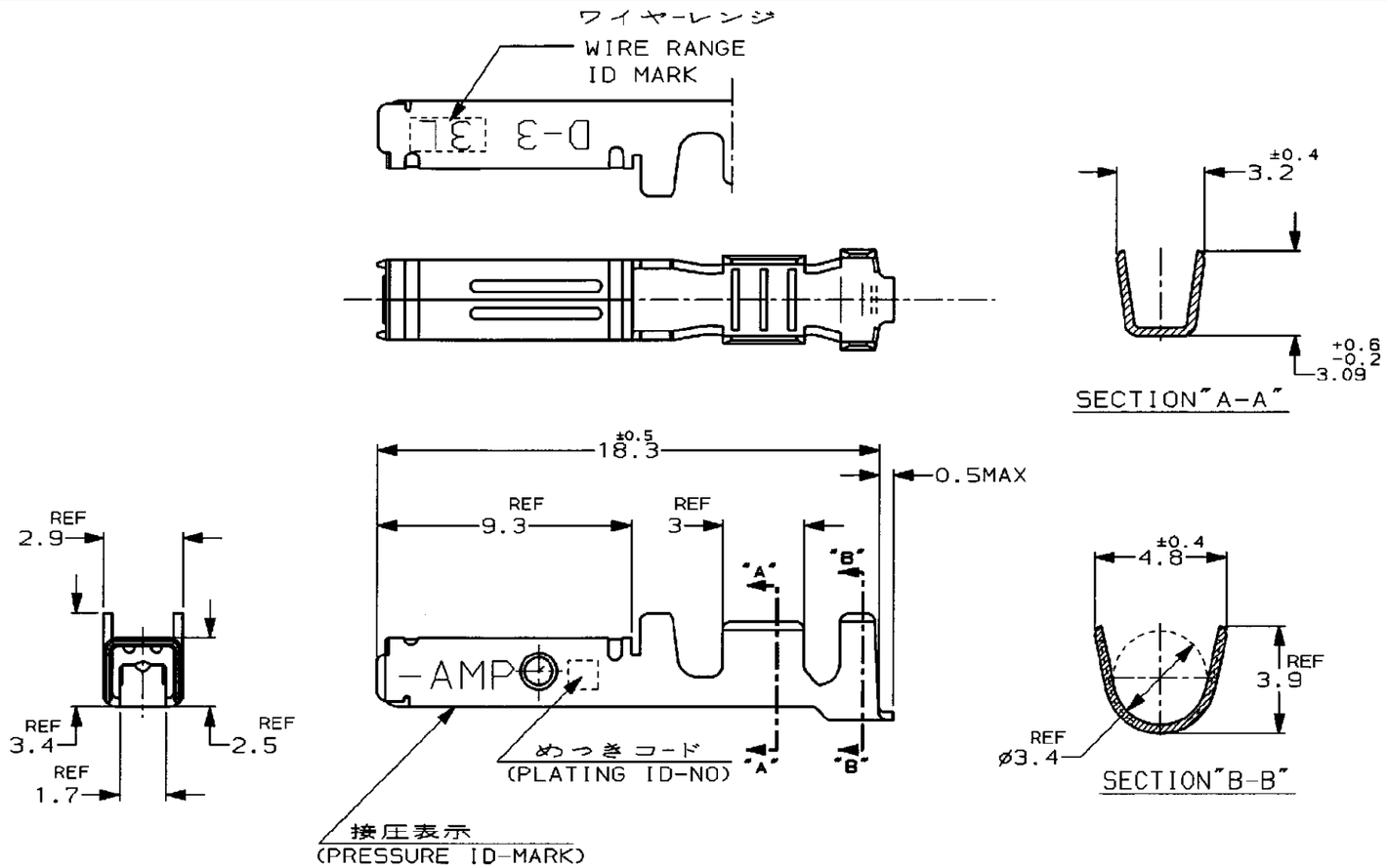

注記

1. 標準接圧型コンタクト：一般向け及び多極用
2. 高接圧型コンタクト：高電流用及び強振動用
3. 金めっきは接触部のみとする

NOTES

1. CONTACT TYPE;NORMAL PRESSURE TYPE(FOR GENERAL)
2. CONTACT TYPE;HIGH PRESSURE TYPE (FOR HIGH CURRENT OR ANTI-VIBRATION)
3. GOLD-PL. CONTACT AREA ONLY

備考(REMARK) 接点タイプ	接圧表示(ID-MARK) (CONT. TYPE)	めっきコード (PL. ID NO)	仕上(FINISH)		3 型番(P/N)
2	H	5	光沢錫めっき(BRIGHT TIN-PL.)	1-	-5
		3	0.76μm最小金めっき(0.76μmMIN.Au-PL.)	1-	-3
		2	0.38μm最小金めっき(0.38μmMIN.Au-PL.)	1-	-2
1		3	0.76μm最小金めっき(0.76μmMIN.Au-PL.)		-3
		2	0.38μm最小金めっき(0.38μmMIN.Au-PL.)	353717-2	

TE Connectivity

抱合電線断面積(WIRE RANGE) AWG 16-14	被覆外径(INSULATION DIA.) 3.1-3.8 mmø	名称(NAME) (DYNAMIC SERIES REC. CONTACT) "3L" SIZE LOOSE PIECE ダイナミックシリーズリセプタクルコンタクト	
材料(MATERIAL) (COPPER ALLOY) 銅合金	仕上(FINISH) (SEE TABLE) 表参照	一般公差 (GENERAL TOLERANCE) 10以下：±0.2 10を超え30以下：±0.25 30を超え100以下：±0.3 角度：±3°	SIZE B / LOC J / 番号(No.) 353717
DR. 7/FEB/'97 K.IKEDA	DE. 7/FEB/'97 K.IKEDA		尺度(SCALE) 5-1 / REV. B1 / SHEET 1 OF 1
CHK. 12/FEB/'97 Y.ISHIKAWA	APP. 12/FEB/'97 Y.ISHIKAWA		

LTR	変更 (REVISION RECORD)	DR	CHK	DATE
B1	REVISED PER ECO-11-005294	RK	HMR	05APR11

PRINT DIST

U.855-111>U.DWG>5.C89-25173

単位:mm DIMENSIONS IN MM. DO NOT SCALE PRINT

(CUSTOMER DRAWING) 参考図面

X-ON Electronics

Largest Supplier of Electrical and Electronic Components

Click to view similar products for Headers & Wire Housings ***category:***

Click to view products by TE Connectivity ***manufacturer:***

Other Similar products are found below :

892-18-020-10-001101 58102-G61-06LF 582553-1 0009485154 009176003701906 0050291907 LY20-4P-DT1-P1E-BR 02.125.8002.8 609-3404 61062-3 61082-181009 622-3653LF 63453-116 636-1030 636-1427 636-3427 636-4007 641938-9 641991-4 644827-2 65817-010LF 65817-015LF 65863-015LF 66207-023LF 67095-007LF 67601157 68645-018 68648-049 70.362.1628.0 70-4210 70-4226B 70-4853B 707-5020 707-5028 71.350.2428.0 71918-208LF 71961-016LF 733-134 733-162 754199-000 760-3052 787-8014-00 79531-3000 FCN-360C032-B FCN-367T-T012/H FCN-723D010/2 80.063.4001.1 800-90-001-10-001000 800-90-010-10-002000 801-43-002-10-013000