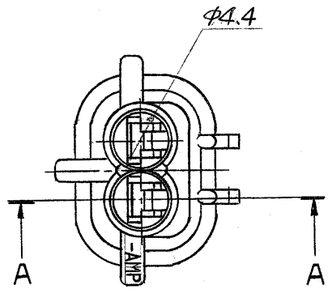

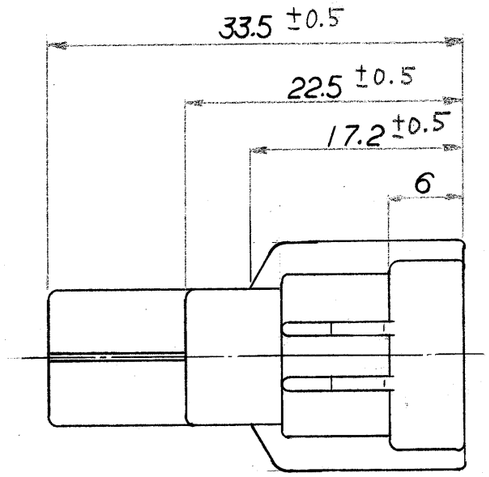

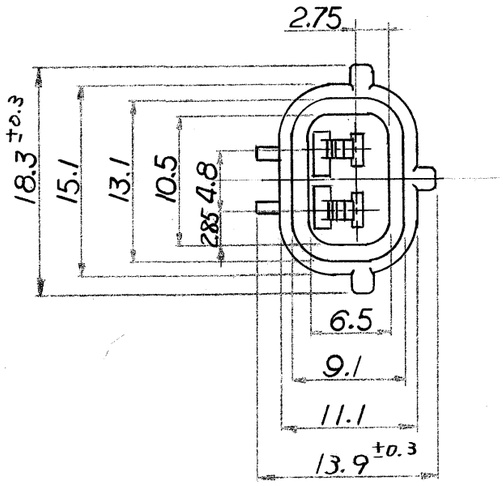

注

1. 嵌合相手型番 ：173090
2. 使用端子型番 ：171631, 171661
3. 製品規格 ：108-5179

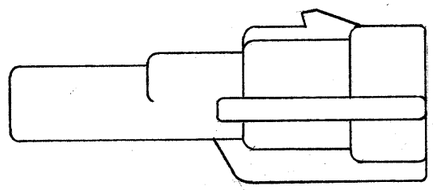

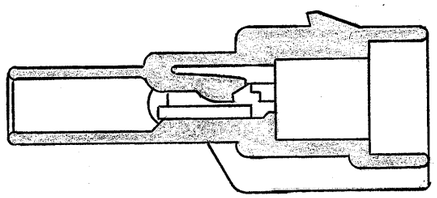

断面 A-A

型番	色	項番
173063-2	黒	1

LTR	変更 (REVISION RECORD)	DR.	CHK.	DATE
P	REVISED PER ECO-11-005140	RK	HMR	14APR 11

TE Connectivity

抱合電線断面積(WIRE RANGE) mm²(AWG)	被覆外径 (INSULATION DIA.) mm	名称 (NAME) 2極 キャップハウジング .070 シリーズ エコノシール "J"-II	
材料 (MATERIAL) PBT	~~仕上 (FINISH)~~ 色：表参照	一般公差 10以下 ±0.2; 10を超え 30以下 ±0.25; 30を超え 100以下 ±0.3; 角度 ±3°	SYZE C / LOC J / 番号 (NO.) C-173063
DR. K. Oda 9/5/85	DE. K. Oda 9/5/85	尺度 (SCALE) 2:1	REV. P / SHEET —
CHK. K. Oda 9/5/85	APP. [illegible] 9/5/85		

(CUSTOMER DRAWING) 参考図面

PRINT DIST

単位：粍 DIMENSIONS IN MM. DO NOT SCALE PRINT

X-ON Electronics

Largest Supplier of Electrical and Electronic Components

Click to view similar products for Automotive Connectors ***category:***

Click to view products by TE Connectivity ***manufacturer:***

Other Similar products are found below :

003-018-000 60403001 60993906-B M902-2131 M902-2161 72.330.1035.1 73.353.4028.0 F119300-B F166900 F258300-B F358300-B F407400 F444110 F487000 F509500B-B 827153-1 8N1515-32-24P 9-1326729-8 925474-1 928905-1 964562-4 968782-1 GT17SA-8DS-HU 98891-1012 98947-1016 12004147 12004475-L 12010290 12010309-B 12015454 12020219-B 12020308 12041318-B 12052225-L 12052466 12059125 12064869 12004327-B 12010503-B 12015308 12015384 12015909 1-21030-1 12041254 12041318 12047946-B 12047957 12047957-L 12059473 12066261