THIS DRAWING IS UNPUBLISHED
VERTRAULICH UNVEROEFFENTLICHTE ZEICHNUNG
© COPYRIGHT 2009 Tyco Electronics AMP GmbH
RELEASED FOR PUBLICATION - 2009
FREI FUER VEROEFFENTLICHUNG
ALL RIGHTS RESERVED.
ALLE RECHTE VORBEHALTEN.

MATED WITH
PASSEND ZU
-
-

LOC	DIST
A1	-

PROJEKT NR.
PRJ-20-000901700

REVISIONS
ABAENDERUNGEN

P	LTR	DESCRIPTION BESCHREIBUNG	DATE	DWN	APVD
	A	Erstfreigabe / First release	08JUL2010	SBL	HHC
	A1	Coding B added	04AUG2011	SBL	HHC
	A2	Coding C added	12AUG2020	HM	AS

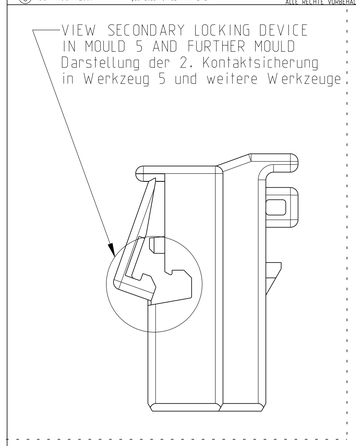

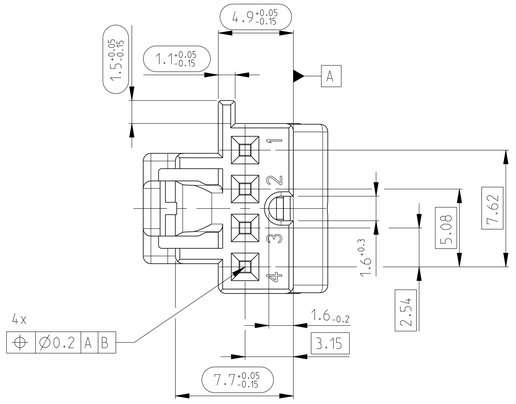

CODINGS / Kodierungen
M2:1

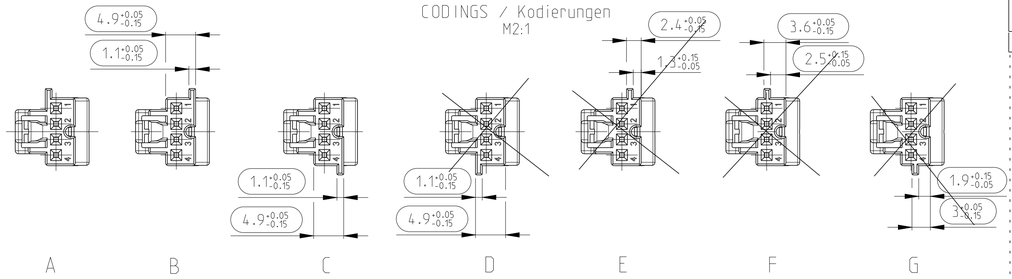

NOTES
Bemerkungen

1 ONLY THE GERMAN LANGUAGE VERSION IS AUTHORITATIVE
Massgebend ist nur der deutsche Text

2 CODING A AS SHOWN
Kodierung A wie gezeichnet

3 FUNCTIONAL MEASUREMENTS MARKED WITH ( ) ARE DOCUMENTED IN THE EMPB. NOT MARKED MEASUREMENTS ARE MEASURED, BUT NOT DOCUMENTED IN THE EMPB. DEVIATIONS HAVE TO BE CORRECTED.

Funktionsbestimmende Masse, die mit ( ) gekennzeichnet sind, werden im EMPB dokumentiert. Nicht gekennzeichnete Masse werden ebenfalls ausgemessen, aber nicht im EMPB dokumentiert. Abweichungen sind zu korrigieren.

4 SUPPLIER-MARK
Lieferantenkennzeichnung

5 MATERIAL IDENTIFICATION
Materialkennzeichnung

6 DATE INSERT
Datumstempel

7 MOULD CAVITY MARKING: FOR FIRST MOULD Y; FOR FURTHER MOULDS X.Y
X = MOULD NUMBER
Y = MOULD CAVITY NUMBER
Formnestkennzeichnung: fuer erstes Werkzeug Y; fuer weitere Werkzeuge X.Y
X = Werkzeug-Nr.
Y = Formnest-Nr.

8 CAVITY NUMBER
Kammernummer

9 SUPPLIER REVISION INDEX
Revisionsindex des Lieferanten

10 MAX WIRE SIZE 0.75MM ^{2} FLR PERMITTED
MAX. INSULATION DIAMETER 1.9MM
NUMBER OF PIECES SEE CABLE HARNESS DRAWINGS
FOR PERMISSIBLE CURRENT CARRYING
CAPACITY OF THE SINGLE CONTACT
SEE PRODUCT SPECIFICATION NO. 108-18030

max. zulaessiger Leitungsquerschnitt 0.75mm ^{2} FLR
max. Aussendurchmesser Isolierung 1.9mm
Die Stueckzahl ist im Leitungssatz festgelegt
Die zulaessige Strombelastbarkeit fuer
die einzelnen Kontakte ist der
Produkt-Spezifikation Nr.: 108-18030 zu entnehmen

11 SUPPLIED FORM: LOOSE PIECE IN CARTON
Auslieferungsform: Schuettgut im Karton

12 OPTIONAL PRESURE SENSOR MOLD RELATED.
NOT RELEVANT FOR FUNCTION OF CONNECTOR
Optionaler Abdruck des Drucksensors werkzeugbedingt.
nicht funktionsrelevant für Steckverbinder

13 SPACE OF ACTIVITY MIN 15 MM
Betaetigungsfreiraum min. 15 mm

14 THROUGH HOLES NOT RELEVANT FOR FUNCTION OF CONNECTOR
TOOL RETENTION
Oeffnungen nicht funktionsrelevant fuer Steckverbinder
Werkzeugabstuetzung

A-A

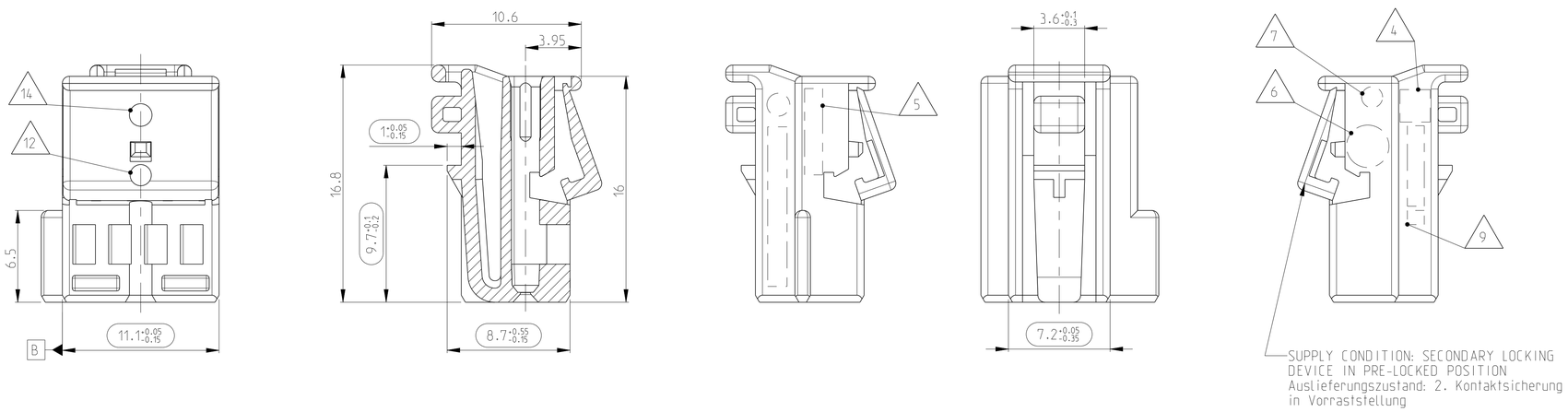

SUPPLY CONDITION: SECONDARY LOCKING DEVICE IN PRE-LOCKED POSITION
Auslieferungszustand: 2. Kontaktsicherung in Vorrraststellung

NOTE Bem.	FEATURE Merkmal	TE Connectivity - No.
15	CONTACTS BY TE Connectivity (10) Kontakte von TE Connectivity	929454 VERSION/ Ausfuehrung: A
16	MATING TO INTERFACE BY TE Connectivity Passend zu AV von TE Connectivity	114-18063-169

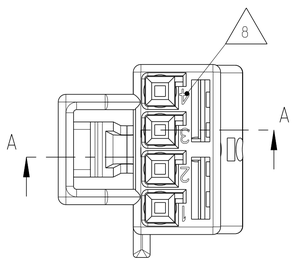

SPACE OF ACTIVITY
Betaetigungsfreiraum

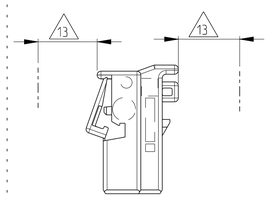

RETAINER IN END-LOCKED POSITION
2. Kontaktsicherung in Endraststellung

1:1

2:1

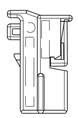

~~SOCKET HOUSING 4 POS Buchsengehaeuse 4 pol.~~	~~D~~	~~4-929170-4~~	~~B~~	PBT-GF10	violett / VIOLET aehnl. / SIMILAR RAL 4004
SOCKET HOUSING 4 POS Buchsengehaeuse 4 pol.	C	3-929170-4	A	PBT-GF10	blau / BLUE aehnl. / SIMILAR RAL 5012
SOCKET HOUSING 4 POS Buchsengehaeuse 4 pol.	B	2-929170-4	B	PBT-GF10	natur / NATURE -
SOCKET HOUSING 4 POS Buchsengehaeuse 4 pol.	A	1-929170-4	B	PBT-GF10	schwarz / BLACK RAL 9011
Bennenung DESCRIPTION	COD.	TE Connectivity Bestell-Nr. ORDER NO.	REV.	Werkstoff MATERIAL	Oberfläche/Farbe SURFACE/COLOUR

THIS DRAWING IS A CONTROLLED DOCUMENT.
DIESES ZEICHNUNGSDOKUMENT WIRD DURCH AMP INCORPORATED KONTROLLIERT.
ANDERUNGEN, DIE DEM TECHNISCHEN FORTSCHRITT DIENEN, SIND VORBEHALTEN.
DIN ISO 7200 ANDERUNGSSTAND DRAWING REVISION

DIMENSIONS: MASSEINHEITEN: mm
TOLERANCES UNLESS OTHERWISE SPECIFIED: ALLGEMEINTOLERANZEN
0 PLC ±-
1 PLC ±-
2 PLC ±-
3 PLC ±-
4 PLC ±-
ACC. TO DIN 16901/ISO 2768 MK
TOLERANCE ISO 8015 TOLERANCE ISO 8015
ANGLES/WINKEL ±2°
MATERIAL - -
FINISH/OBERFLAECHE/FARBE - -

DWN	S. Blidar	24MAR2010
CHK	H. Holland-Cunz	24MAR2010
APVD	-	-
PRODUCT SPEC PRODUKTSPEZ.	108-18620-1	
APPLICATION SPEC VERARBEITUNGSSPEZ.	-	
WEIGHT GEWICHT	-	

TE Connectivity

NAME
SOCKET HOUSING, 4POS
Buchsengehaeuse, 4pol.
MQS

SIZE	CAGE CODE	DRAWING NO ZEICHNUNGS-NR.	RESTRICTED TO NUR FUER
A1	00779	C-929170	-

CUSTOMER DRAWING /KUNDENZEICHNUNG | SCALE MASSSTAB 5:1 | SHEET BLATT 1 OF VON 1 | REV A2

4805 (3/11)

X-ON Electronics

Largest Supplier of Electrical and Electronic Components

Click to view similar products for Automotive Connectors ***category:***

Click to view products by TE Connectivity ***manufacturer:***

Other Similar products are found below :

003-018-000 60403001 60993906-B M902-2131 M902-2161 72.330.1035.1 73.353.4028.0 F119300-B F166900 F258300-B F358300-B F407400 F444110 F487000 F509500B-B 827153-1 8N1515-32-24P 9-1326729-8 925474-1 928905-1 964562-4 968782-1 GT17SA-8DS-HU 98891-1012 98947-1016 12004147 12004475-L 12010290 12010309-B 12015454 12020219-B 12020308 12041318-B 12052225-L 12052466 12059125 12064869 12004327-B 12010503-B 12015308 12015384 12015909 1-21030-1 12041254 12041318 12047946-B 12047957 12047957-L 12059473 12066261