THIS DRAWING IS UNPUBLISHED.
VERTRAULICHE UNVEROEFFENTLICHTE ZEICHNUNG
© COPYRIGHT – By –

RELEASED FOR PUBLICATION
FREIGEGEBEN VEROEFFENTLICHUNG

ALL RIGHTS RESERVED.
ALLE RECHTE VORBEHALTEN

MATED WITH:
PASSEND ZU:
SEE NOTE 12

LOC	DIST
AI	–

PROJECT NR.: 92-52228

REVISIONS / ANDERUNGEN

P	LTR	DESCRIPTION / BESCHREIBUNG	DATE	DWN	APVD
	D1	REVISED PER ECO-11-005150	21MAR11	RK	HMR

was 116-18025-001

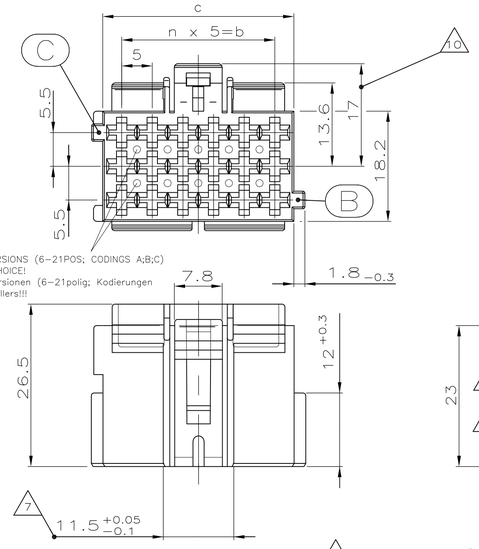

1

MATERIAL RECESS IN ALL VERSIONS (6-21POS; CODINGS A;B;C)
ACC. TO MANUFACTURER'S CHOICE!
Materialentnahme in allen Versionen (6-21polig; Kodierungen A;B;C) nach Wahl des Herstellers!!!

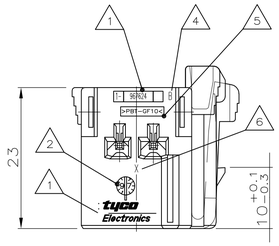

	10,1g	6	30	36.2	21	36	0,7g
	9,1g	5	25	31.2	18	31	0,65g
	7,6g	4	20	26.2	15	26	0,55g
	6,5g	3	15	21.2	12	21	0,5g
	5,1g	2	10	16.2	9	16	0,4g
	3,9g	1	5	11.2	6	11	0,35g
CODING A: CAVITY NUMBERG (CAVITIES ONLY SYMBOL.) Kodierung A: Kammerbezeichnung (Kammern nur symbol. dargest.)	WEIGHT Gewicht	n	b ±0.2	c +0.15 -0.25	POSITIONS Polzahl	a ±0.15	WEIGHT Gewicht

A3 A3 8

2

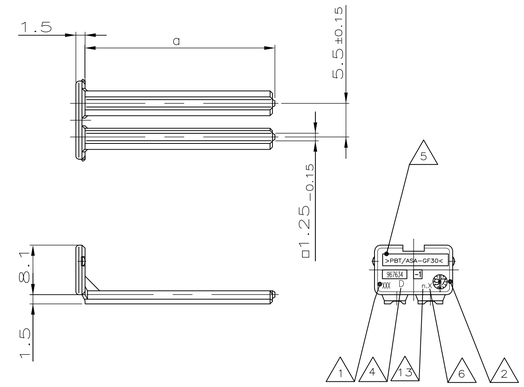

967634-1 AS SHOWN
wie gezeichnet

1-967624-...,

MECHAN. CODING A
mechanische Kodierung

(RIBS B-C) AS SHOWN
(Rippen B-C) wie gezeichnet

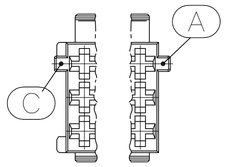

2-...,

MECHAN. CODING B
mechanische Kodierung

(RIBS A-C) AS SHOWN
(Rippen A-C) wie gezeichnet

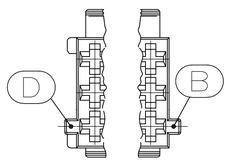

3-...,

MECHAN. CODING C
mechanische Kodierung

(RIBS B-D) AS SHOWN
(Rippen B-D) wie gezeichnet

A3

NOTES:
Bemerkungen:

1 TE CONNECTIVITY RESP. AMP LOGO, SINGLE PART No. 9
TE CONNECTIVITY bzw. AMP-Logo, Bestell-Nr. Einzelteil

2 PRODUCTION-DATE
Produktionsdatum

3 CAVITY-MARKING
Kammerbezeichnung

4 THE REVISION STATUS OF THE MOULD
Aenderungsstand des Werkzeuges

5 MATERIAL-MARKING ACC. TO VDA 260
Werkstoffkennzeichnung nach

6 MOLD CAVITY-MARKING
Nestmarkierung

7 WARPAGE TO 11.3mm PERMITTED
Verzug bis 11.3mm zulaessig

8 DIMENSION RESP. WEIGHT OF SECONDARY LOCKING DEVICE
Mass bzw. Gewicht der zweiten Kontaktsicherung

PACKAGING: LOOSE PIECE IN CORRUGATED BOX FOR BOTH PARTS
Verpackung: Beide Teile werden lose im Karton geliefert

10 WARPAGE TO 16mm PERMITTED
Verzug bis 16mm zulaessig

11 CAVITIES MATING WITH JUNIOR POWER TIMER CONTACT (WITHOUT SINGLE WIRE SEAL)
MAX. WIRE SIZE 2.5mm² FLR – SEE DRAWING:
A1 Kontaktkammern passend fuer Junior Power Timer Kontakt (ohne Einzel-Dichtungs-System)
max. Drahtgroessenbereich 2.5mm² FLR – siehe Zeichnung:

TE CONNECTIVITY-No.: 1355046

12 MATING WITH:
passend zu:
SEE DRAWINGS / s. Zeichnungen:
– 1355072 (TAB HOUSINGS / Flachsteckergehaeuse)
– 966140 (TAB HEADER / Messerleisten)
– 114-18085-025 (INTERFACE DRAWING / Ausf.vorschrift)

D 13 TOOL-NUMBERING
Werkzeugnummerierung

(A3) CODING/Kodierung C — RIBS/Rippen: B-D
CODING/Kodierung B — RIBS/Rippen: A-C
CODING / Kodierung A — RIBS / Rippen: B-C
MECHANICAL CODING: mechanische Kodierung:

D	CUSTOMER PART NUMBER Kunden-Einzel-teil-Nummer	ORDER-NO. Bestell-Nr.	REV.	POS.	DESCRIPTION Benennung Einzelteil	MATERIAL Werk-stoff	COLOR Farbe	CODING/Kodierung C: CUSTOMER PART NUMBER	ORDER-NO. Bestell-Nr.	REV.	COLOR Farbe	CODING/Kodierung B: CUSTOMER PART NUMBER	ORDER-NO. Bestell-Nr.	REV.	COLOR Farbe
	967635-1	D	2	21 POS. pol.	SECONDARY LOCKING DEVICE zweite Kontaktsicherung	PBT/ASA-GF30	CLAY BROWN Lehm-braun		–	C	– –		–	C	– –
	967634-1	D	2	18 POS. pol.	SECONDARY LOCKING DEVICE zweite Kontaktsicherung	PBT/ASA-GF30	SLATE GREY Schie-fergrau		3-967624-6 3-967624-1	C C	CLAY BROWN Lehmbraun DUSTY GREY Staubgrau		2-967624-6 2-967624-1	C C	CLAY BROWN Lehmbraun PURE WHITE Reinweiss
	967633-1	D	2	15 POS. pol.	SECONDARY LOCKING DEVICE zweite Kontaktsicherung	PBT/ASA-GF30	TRAFFIC PURPLE Verkehrs-purpur		–	–	– –		2-967623-3	C	RAPE YELLOW Rapsgelb
	967632-1	D	2	12 POS. pol.	SECONDARY LOCKING DEVICE zweite Kontaktsicherung	PBT/ASA-GF30	YELLOW GREEN Gelb-gruen		–	–	– –		–	–	– –
	967631-1	D	2	9 POS. pol.	SECONDARY LOCKING DEVICE zweite Kontaktsicherung	PBT/ASA-GF30	RAPE YELLOW Raps-gelb		–	–	– –		–	–	– –
	968271-1	D	2	6 POS. pol.	SECONDARY LOCKING DEVICE zweite Kontaktsicherung	PBT/ASA-GF30	GENTIAN BLUE Enzian-blau		–	–	– –		–	–	– –

CODING/Kodierung A: CUSTOMER PART NUMBER	ORDER-NO. Bestell-Nr.	REV.	COLOR Farbe	CUSTOMER PART NUMBER	ORDER-NO. Bestell-Nr.	REV.	COLOR Farbe	CUSTOMER PART NUMBER	ORDER-NO. Bestell-Nr.	REV.	COLOR Farbe
–	–	– –		1-967625-6	C	GENTIAN BLUE Enzian-blau		1-967625-5	C	RAPE YELLOW Raps-gelb	
–	–	– –		1-967624-6	C	CLAY BROWN Lehm-braun		1-967624-5	C	GENTIAN BLUE Enzian-blau	
–	–	– –		1-967623-6	C	SLATE GREY Schie-fergrau		1-967623-5	C	CLAY BROWN Lehm-braun	
–	–	– –		1-967622-6	C	TRAFFIC PURPLE Verkehrs-purpur		1-967622-5	C	SLATE GREY Schie-fergrau	
–	–	– –		1-967621-6	C	YELLOW GREEN Gelb-gruen		1-967621-5	C	TRAFFIC PURPLE Verkehrs-purpur	
1-965640-7	C	FLAME RED Feuer-rot		1-965640-6	C	YELLOW GREEN Raps-gelb		1-965640-5	C	YELLOW GREEN Gelb-gruen	

CODING/Kodierung A: CUSTOMER PART NUMBER	ORDER-NO. Bestell-Nr.	REV.	COLOR Farbe	CUSTOMER PART NUMBER	ORDER-NO. Bestell-Nr.	REV.	COLOR Farbe	CUSTOMER PART NUMBER	ORDER-NO. Bestell-Nr.	REV.	COLOR Farbe
	1-967625-4	C	YELLOW GREEN Gelb-gruen		1-967625-3	C	TRAFFIC PURPLE Verkehrs-purpur		1-967625-2	C	SLATE GREY Schie-fergrau
	1-967624-4	C	RAPE YELLOW Raps-gelb		1-967624-3	C	YELLOW GREEN Gelb-gruen		1-967624-2	C	TRAFFIC PURPLE Verkehrs-purpur
	1-967623-4	C	GENTIAN BLUE Enzian-blau		1-967623-3	C	RAPE YELLOW Raps-gelb		1-967623-2	C	YELLOW GREEN Gelb-gruen
	1-967622-4	C	CLAY BROWN Lehm-braun		1-967622-3	C	GENTIAN BLUE Enzian-blau		1-967622-2	C	RAPE YELLOW Raps-gelb
	1-967621-4	C	SLATE GREY Schie-fergrau		1-967621-3	C	CLAY BROWN Lehm-braun		1-967621-2	C	GENTIAN BLUE Enzian-blau
	1-965640-4	C	TRAFFIC PURPLE Verkehrs-purpur		1-965640-3	C	SLATE GREY Schie-fergrau		1-965640-2	C	CLAY BROWN Lehm-braun

CODING/Kodierung A: CUSTOMER PART NUMBER	ORDER-NO. Bestell-Nr.	REV.	COLOR Farbe	POS.	DESCRIPTION Benennung Einzelteil	MATERIAL Werk-stoff
	1-967625-1	C	CLAY BROWN Lehm-braun	1	TAB HOUSING, 2.8mm Flachstecker-Gehaeuse, 2.8mm 21 POS. polig	PBT-GF10
	1-967624-1	C	SLATE GREY Schie-fergrau	1	TAB HOUSING, 2.8mm Flachstecker-Gehaeuse, 2.8mm 18 POS. polig	PBT-GF10
	1-967623-1	C	TRAFFIC PURPLE Verkehrs-purpur	1	TAB HOUSING, 2.8mm Flachstecker-Gehaeuse, 2.8mm 15 POS. polig	PBT-GF10
	1-967622-1	C	YELLOW GREEN Gelb-gruen	1	TAB HOUSING, 2.8mm Flachstecker-Gehaeuse, 2.8mm 12 POS. polig	PBT-GF10
	1-967621-1	C	RAPE YELLOW Raps-gelb	1	TAB HOUSING, 2.8mm Flachstecker-Gehaeuse, 2.8mm 9 POS. polig	PBT-GF10
	1-965640-1	C	GENTIAN BLUE Enzian-blau	1	TAB HOUSING, 2.8mm Flachstecker-Gehaeuse, 2.8mm 6 POS. polig	PBT-GF10

SECONDARY LOCKING DEVICE zweite Kontaktsicherung

JUNIOR POWER TIMER HOUSING / Junior Power Timer Gehaeuse

THIS DRAWING IS A CONTROLLED DOCUMENT.
DIESE ZEICHNUNG IST EIN KONTROLLIERTES DOKUMENT.

DIMENSIONS: MASSEINHEITEN: mm

TOLERANCES UNLESS OTHERWISE SPECIFIED: ALLGEMEINTOLERANZEN
n. ISO 8015
n. DIN 16901 = 140
0 PLC ± –
1 PLC ± –
2 PLC ± –
3 PLC ± –
4 PLC ± –
ANGLES / WINKEL ± –

MATERIAL: SEE TABLE
FINISH / OBERFLAECHE / FARBE: SEE TABLE

DWN	K. Gerlach	14.APR 98
CHK	R. Huebner	14.APR 98
APVD	J. Hass	14.APR 98
PRODUCT SPEC PRODUKTSPEZ	—	
APPLICATION SPEC VERARBEITUNGSSPEZ.	—	
WEIGHT GEWICHT	–	

TE Connectivity

NAME: PRODUCT GROUP DRAWING FOR: JUNIOR POWER TIMER HSG., 6-21POS. AND SECONDARY LOCKING DEVICE
Produkt-Gruppen-Zeichnung fuer: JPT-Gehaeuse, 6-21polig und zweite Kontaktsicherung

SIZE	CAGE CODE	DRAWING NO ZEICHNUNGS-NR.	RESTRICTED TO NUR FUER
A1	00779	C-1355071 (REPLACES 116-18025-001)	–

CUSTOMER DRAWING / KUNDENZEICHNUNG

SCALE MASSSTAB	SHEET BLATT	OF VON	REV
2:1	1	1	D1

4805 (3/11)

X-ON Electronics

Largest Supplier of Electrical and Electronic Components

Click to view similar products for Automotive Connectors ***category:***

Click to view products by TE Connectivity ***manufacturer:***

Other Similar products are found below :

003-018-000 60403001 60993906-B M902-2131 M902-2161 72.330.1035.1 73.353.4028.0 F119300-B F166900 F258300-B F358300-B F407400 F444110 F487000 F509500B-B 827153-1 8N1515-32-24P 9-1326729-8 925474-1 928905-1 964562-4 968782-1 GT17SA-8DS-HU 98891-1012 98947-1016 12004147 12004475-L 12010290 12010309-B 12015454 12020219-B 12020308 12041318-B 12052225-L 12052466 12059125 12064869 12004327-B 12010503-B 12015308 12015384 12015909 1-21030-1 12041254 12041318 12047946-B 12047957 12047957-L 12059473 12066261