TEC-DRAWING IS UNIQUE
VORRANGIG GERMANISCHE ZEICHNUNG
© COPYRIGHT 2009 Tyco Electronics AMP GmbH
RELEASED FOR PUBLICATION - 2009
FREI ZUR VEROEFFENTLICHUNG
ALL RIGHTS RESERVED:
ALLE INTERNATIONALEN RECHTE VORBEHALTEN.

MATED WITH
PASSEND ZU
-

2. LOCKING DEVICE
IN END-LOCKED POSITION
2. Kontaktsicherung
in Endrastststellung

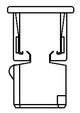

2:1

1ST MOULD
Erstes Werkzeug

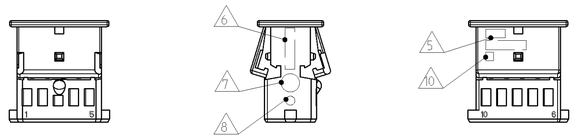

CODINGS / Kodierungen 2:1

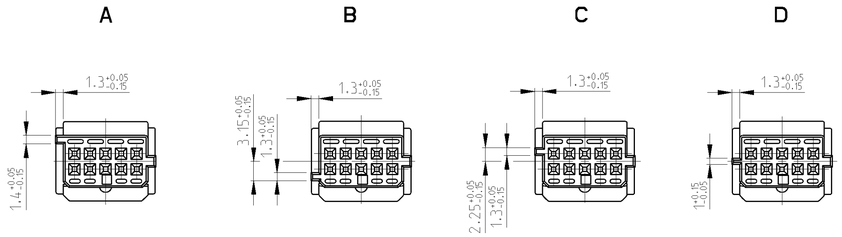

LOC	DIST
A1	-

PROJEKT NR.
96-52141

REVISIONS
ÄNDERUNGEN

P	LTR	DESCRIPTION BESCHREIBUNG	DATE	DWN	APVD
	A2	Nummern korrigiert	24JAN2000	HHC	-
	A3	Material recess into 2.locking device	05JAN2001	HHC	-
	A4	Tyco Spezifikationsnummer in Bem.3 korrigiert	11JAN2010	SBL	-
	A5	2.SWZ neu (2.KoSi optimiert, siehe Detail X)	05OCT2011	SBL	HHC

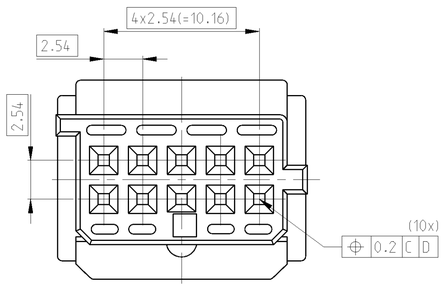

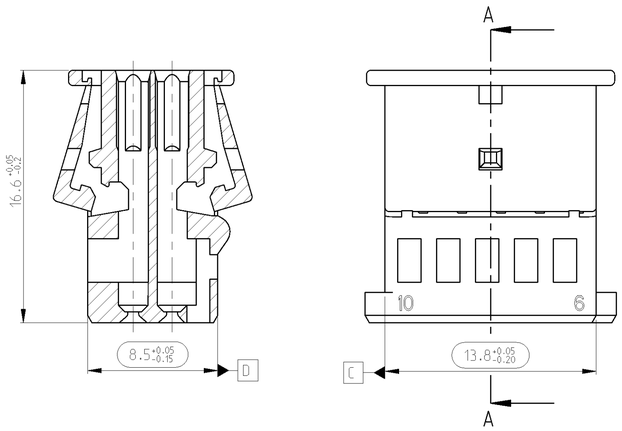

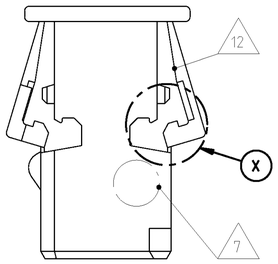

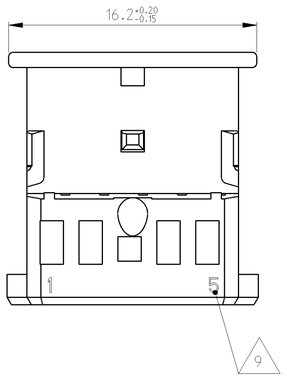

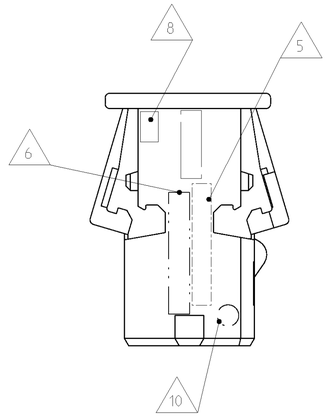

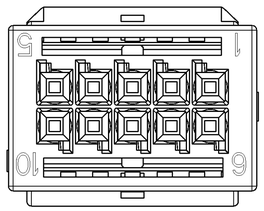

NOTES
Bemerkungen

1 ONLY THE GERMAN LANGUAGE VERSION IS AUTHORITATIVE
Massgebend ist nur der deutsche Text

2 CODING A AS SHOWN
Kodierung A wie gezeichnet

3 FUNCTIONAL MEASUREMENTS MARKED WITH ⬭ ARE DOCUMENTED IN THE EMPB. NOT MARKED MEASUREMENTS ARE MEASURED, BUT NOT DOCUMENTED IN THE EMPB. DEVIATIONS HAVE TO BE CORRECTED.
Funktionsbestimmende Masse, die mit ⬭ gekennzeichnet sind, werden im EMPB dokumentiert. Nicht gekennzeichnete Masse werden ebenfalls ausgemessen, aber nicht im EMPB dokumentiert. Abweichungen sind zu korrigieren.

4 POSITION FOR MATERIAL IDENTIFICATION.
DATE INSERT AND ORDER-NO. ARE IN RESPONSIBLE TO MANUFACTURER
Die Lage der Beschriftung fuer die Materialkennzeichnung, Datumsuhr und Bestellnummer ist dem Hersteller ueberlassen

△5 SUPPLIER-MARK
Lieferantenkennzeichnung

△6 MATERIAL IDENTIFICATION
Materialkennzeichnung

△7 DATE INSERT
Datumstempel

△8 MOULD CAVITY MARKING: FOR FIRST MOULD Y; FOR FURTHER MOULDS X.Y
X = MOULD NUMBER
Y = MOULD CAVITY NUMBER
Formnestkennzeichnung: fuer erstes Werkzeug Y; fuer weitere Werkzeuge X.Y
X = Werkzeug-Nr.
Y = Formnest-Nr.

△9 CAVITY IDENTIFICATION
Kammerkennzeichnung

△10 SUPPLIER REVISION INDEX
Revisionsindex des Lieferanten

△11 MAX WIRE SIZE 0.75 mm^2 FLR PERMITTED. DIN 72551-6
MAX. INSULATION DIAMETER 1.9 mm. DIN 72551-6
NUMBER OF PIECES SEE CABLE HARNESS DRAWINGS
FOR PERMISSIBLE CURRENT CARRYING
CAPACITY OF THE SINGLE CONTACT
SEE PRODUCT SPECIFICATION NO. 108-18030-0
Max. zulaessiger Leitungsquerschnitt 0.75 mm^2 FLR. DIN 72551-6
max. Aussendurchmesser Isolierung 1.9 mm. DIN 72551-6
Die Stueckzahl ist im Leitungssatz festgelegt
Die zulaessige Strombelastbarkeit fuer
die einzelnen Kontakte ist der
Produkt-Spezifikation Nr.: 108-18030-0 zu entnehmen

△12 SUPPLY CONDITION: LOCKING DEVICE IN PRE-LOCKED POSITION
Auslieferungszustand: 2.Kontaktsicherung in Vorrastst ellung

NOTE Bem.	FEATURE Merkmal	TE Connectivity - No.
13	CONTACTS BY TE CONNECTIVITY △15 Kontakte von TE Connectivity	929454 Normale Anwendung
14	PRODUCT-SPEC. Produkt-Spez.	108-18507-1
15	MATING TO INTERFACE BY TE CONNECTIVITY Passend zu AV von TE Connectivity	114-18063-55

1:1

COD.	TE Connectivity ORDER NO.	REV.	DESCRIPTION	MATERIAL	SURFACE COLOUR
Z	-	-	-	PBT-GF10	WATERBLUE/wasserblau SIMILAR RAL 5021
D	4-968636-2	A	SOCKET HOUSING, 10POS.	PBT-GF10	VIOLET/violett SIMILAR RAL 4004
C	3-968636-2	A	SOCKET HOUSING, 10POS.	PBT-GF10	BLUE/blau SIMILAR RAL 5012
B	2-968636-2	A	SOCKET HOUSING, 10POS.	PBT-GF10	NATURE
A	1-968636-2	A	SOCKET HOUSING, 10POS.	PBT-GF10	BLACK/schwarz RAL 9011

THIS DRAWING IS A CONTROLLED DOCUMENT.
DIESES ZEICHNUNGSDOKUMENT WIRD DURCH APP. INCORPORATED KONTROLLIERT.
ANDERUNGEN, DIE DEN TECHNISCHEN FORTSCHRITT DIENEN, SIND VORBEHALTEN.
DIE ZAHLEN ANTEILMAESSIGER ANDERUNGEN ERFAHREN AUS APP. INFORM.

DIMENSIONS: MASSEINHEITEN: mm

TOLERANCES UNLESS OTHERWISE SPECIFIED: ALLGEMEINTOLERANZEN
DIN 16901-140
0 PLC ±-
1 PLC ±-
2 PLC ±-
3 PLC ±-
4 PLC ±-
ANGLES (or UNIT) ±2°

MATERIAL
-
-

FINISH OBERFLAECHE/FARBE
-
-

TOLERANCING ISO 8015
TOLERIERUNG ISO 8015

DWN A.Hallbauer 24JUN99
CHK J.Woller 28JUN99
APVD -
PRODUCT SPEC PRODUKTSPEZ. see table
APPLICATION SPEC VERARBEITUNGSSPEZ.
WEIGHT GEWICHT 1 g

TE Connectivity

NAME
SOCKET HOUSING, 10 POSITION
Buchsengehaeuse, 10 polig
(MICRO QUADLOK SYSTEM)

SIZE	CAGE CODE	DRAWING NO ZEICHNUNGS-NR.	RESTRICTED TO NUR FUER
A1	00779	C-968636	-

CUSTOMER DRAWING /KUNDENZEICHNUNG
SCALE MASSSTAB 5:1 SHEET BLATT 1 OF VON 1 REV A5

X-ON Electronics

Largest Supplier of Electrical and Electronic Components

Click to view similar products for Automotive Connectors ***category:***

Click to view products by TE Connectivity ***manufacturer:***

Other Similar products are found below :

003-018-000 60403001 60993906-B M902-2131 M902-2161 M902-2344 72.330.1035.1 73.353.4028.0 F119300-B F166900 F258300-B F358300-B F407400 F444110 F487000 F509500B-B 827153-1 8N1515-32-24P 9-1326729-8 925474-1 928905-1 964562-4 968782-1 GT17SA-8DS-HU 98891-1012 98947-1016 12004147 12004475-L 12010290 12010309-B 12015454 12020219-B 12041318-B 12052225-L 12052466 12064869 12004327-B 12015308 12015384 12015909 1-21030-1 12041254 12041318 12047946-B 12047957 12047957-L 12059473 12066261 12110546 12110546-B