THIS DRAWING IS UNPUBLISHED.
VERTRAULICHE UNVEROEFFENTLICHTE ZEICHNUNG.
© COPYRIGHT 20 Tyco Electronics AMP GmbH
RELEASED FOR PUBLICATION --.--.-- 20--
FREI FUER VEROEFFENTLICHUNG
ALL RIGHTS RESERVED.
ALLE RECHTE VORBEHALTEN.
MATED WITH:
PASSEND ZU:

LOC	DIST
A1	-

PROJEKT NR.: A95-52007

REVISIONS
ANDERUNGEN

P	LTR	DESCRIPTION BESCHREIBUNG	DATE	DWN	APVD
	G1	NOTES UPDATED	14DEC2016	MN	Beck
	G2	E-18-015443 / ENGLISH TEXT AND DIMENSION SYMBOLS ADDED	27SEP2018	MAH.	BECK
	G3	UPDATED MATERIAL DESRIPTION	18DEC2018	SCK	BECK
	G4	VARIANT 9-966658-2 ADDED	05NOV2020	MAH.	BECK

CODING A-F SHOWN
Kodierung A-F gezeichnet

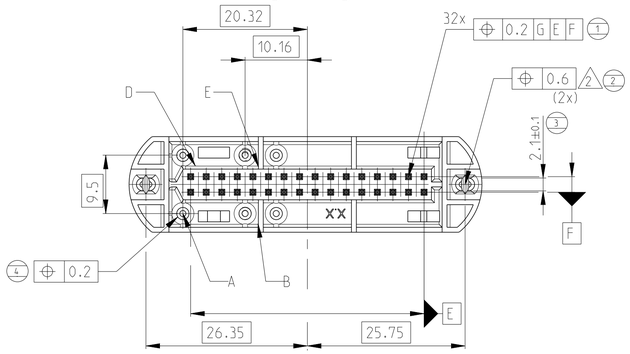

DETAIL "Y"
Einzelheit "Y"
M 5:1

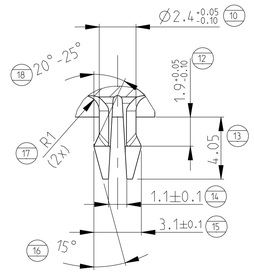

RECOMMENDED PCB LAYOUT
Empfohlenes Leiterplatten Bohrbild

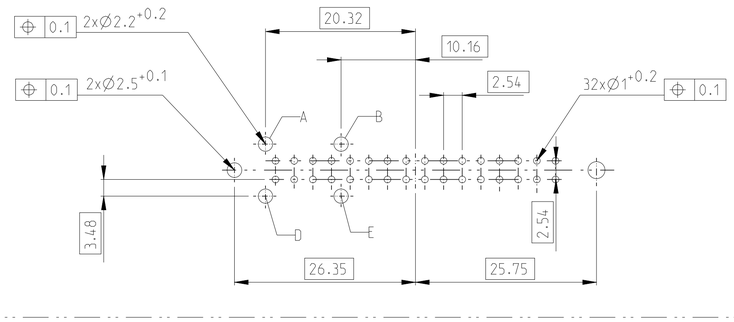

A-A

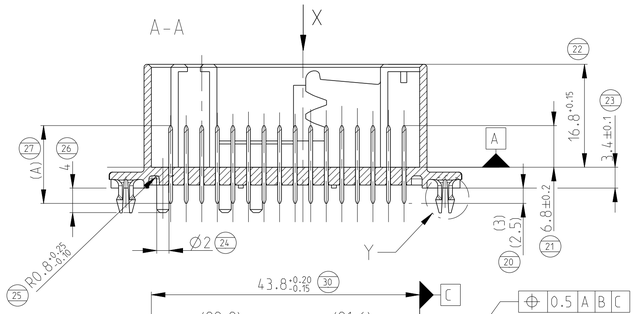

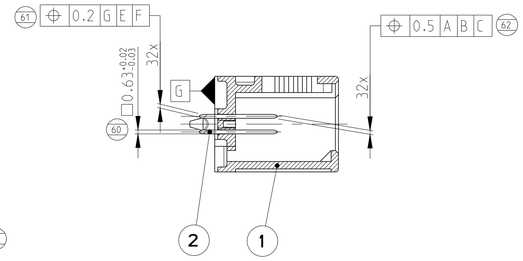

NOTES:

1. THE DESIGN OF THE PCB CODING AND THE CODING SLOTS, SEE TABLE
   Ausfuehrung der Leiterplattenkodierung und der Kodiernuten, siehe Tabelle
2. FORM- AND POSITION TOLERANCE; "POSITION" IS VALID ONLY FOR THE APPROPRIATED POINTS
   Form-und Lagetoleranz; "Position" gilt nur fuer die entsprechenden Spitzen
3. ONE-WAY PACKAGING: PRODUCT CARRIER IN CARDBOX
   Einwegverpackung: Produkttraeger in Karton
4. CONTACT AREA min. 0.8 µm GOLD PLATED; SOLDER AREA MIN. 2.5 µm TIN PLATED
   Kontaktbereich min. 0.8 µm vergoldet, Loetbereich min. 2.5 µm verzinnt
5. MULTIPLE PACKAGING HELLA: PRODUCT CARRIER IN Hella E1-BOX MF 6320
   Mehrwegverpackung HELLA: Produkttraeger in Hella E1-Behaelter MF 6320
6. MULTIPLE PACKAGING Bosch: PRODUCT CARRIER IN Bosch-BOX 6000 515 033
   Mehrwegverpackung Bosch: Produkttraeger in Bosch-Behaelter 6000 515 033
7. MULTIPLE PACKAGING VDO: PRODUCT CARRIER IN VDO-BOX MF 6170
   Mehrwegverpackung VDO: Produkttraeger in VDO-Behaelter MF 6170
8. SURFACE: 2.0 µm - 4.0 µm Sn OVER 1.27 µm - 2.2 µm Ni /ELECTRO PLATED, MAT
   Oberflaeche: 2.0 µm - 4.0 µm Sn ueber 1.27 µm - 2.2 µm Ni /galv. verzinnt, matt

Ansicht "X" / VIEW "X"

alle Kodierungen dargestellt
ALL CODINGS SHOWN

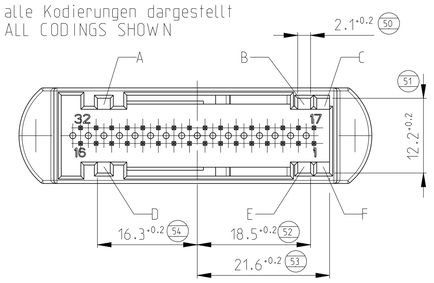

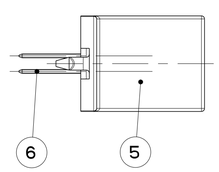

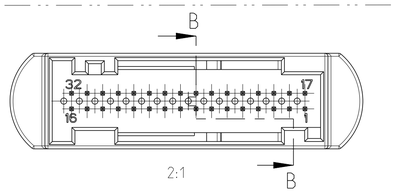

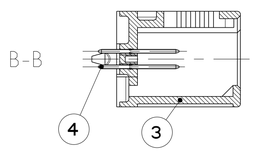

G4

| CODING Kodierung REV. | Dim A (mm) | MATING SIDE ABC DEF | PCB-SIDE | PACKAGING Verpackung | | |

X-ON Electronics

Largest Supplier of Electrical and Electronic Components

Click to view similar products for Headers & Wire Housings ***category:***

Click to view products by TE Connectivity ***manufacturer:***

Other Similar products are found below :

892-18-020-10-001101 58102-G61-06LF 582553-1 0009485154 009176003701906 0050291907 LY20-4P-DT1-P1E-BR 02.125.8002.8 609-3404 61062-3 61082-181009 622-3653LF 63453-116 636-1030 636-1427 636-3427 636-4007 641938-9 641991-4 644827-2 65817-010LF 65817-015LF 65863-015LF 66207-023LF 67095-007LF 67601157 68645-018 68648-049 70.362.1628.0 70-4210 70-4226B 70-4853B 707-5020 707-5028 71.350.2428.0 71918-208LF 71961-016LF 733-134 733-162 754199-000 760-3052 787-8014-00 79531-3000 FCN-360C032-B FCN-367T-T012/H FCN-723D010/2 80.063.4001.1 800-90-001-10-001000 800-90-010-10-002000 801-43-002-10-013000