THIS DRAWING IS UNPUBLISHED.
VERTRAULICH UNVERÖFFENTLICHT ZEICHNUNG
© COPYRIGHT 2008 -
RELEASED FOR PUBLICATION JUL 2008
FREI FUER VEROEFFENTLICHUNG
ALL RIGHTS RESERVED.
ALLE RECHTE VORBEHALTEN.

MATED WITH:
PASSEND ZU:
SEE NOTES

1-1564407-1 AS SHOWN
1-1564407-1 wie gezeigt

| LOC | DIST |
|---|---|
| AI | - |

PROJECT NR.: EGATN0B248

REVISIONS
ÄNDERUNGEN

| P | LTR | DESCRIPTION BESCHREIBUNG | DATE | DWN | APVD |
|---|---|---|---|---|---|
| | J2 | DETAILS SEE PCN E-15-005227 | 01APR2015 | Mah. | Gilch |
| | J3 | DETAILS SEE PCN E-16-001359 | 27APR2016 | MAH. | GILC |
| | J4 | DETAILS SEE PCN E-17-00848 | 19JAN2017 | HO. | GILC |
| | J5 | TABLE UPDATE WITH AVAILABLE SLIDES | 28JUL2020 | MAH. | GILC |

## CUT OFF (SYMMETRIC)
## Befestigungsausschnitt (symmetrisch)

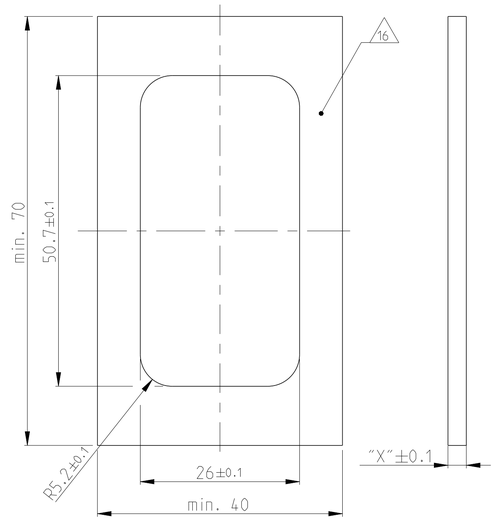


## CUT OFF WITH POLARISATION
## Befestigungsausschnitt mit Polarisation

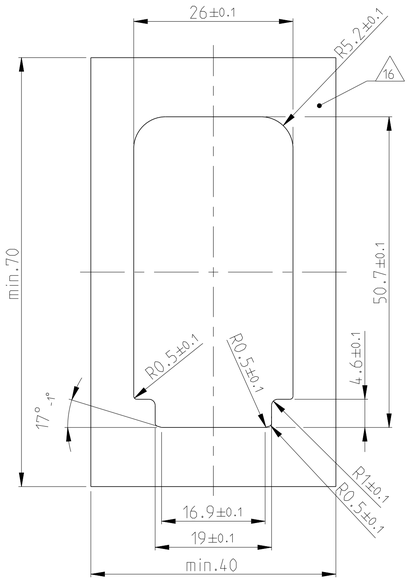


POLARISATION FEATURE
Polarisation-Merkmal

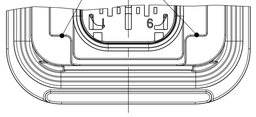


| FIXING WITH SLIDE<br>Befestigung mit Schieber | | |
|---|---|---|
| WALL THICKNESS "X"<br>Wandstaerke "X" | TE ORDER NO.<br>TE Best. Nr. | |
| 1.0mm | N.N. | |
| 1.5mm | 0-1564411-5 | |
| 1.6mm | 0-1564411-8 | J5 |
| 2.0mm | 0-1564411-7 | J5 |
| 2.5mm | 0-1564411-2 | |
| 3.0mm | 0-1564411-1 | |
| 3.5mm | 0-1564411-6 | |
| 4.0mm | N.N. | |

## SLIDE FROM BOTH DIRECTIONS MOUNTABLE
## Schieber von beiden Seiten montierbar

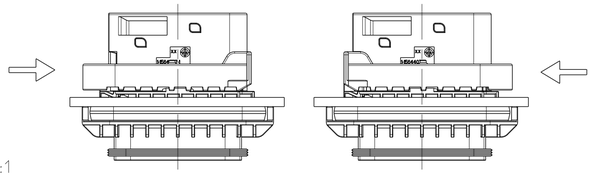

1:1

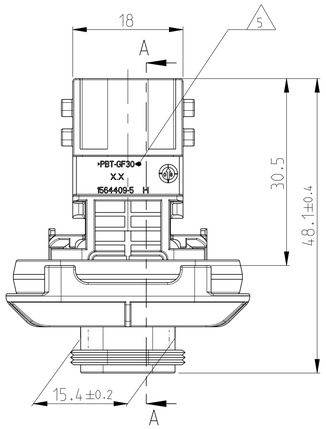


## SECTION G-G
## Schnitt

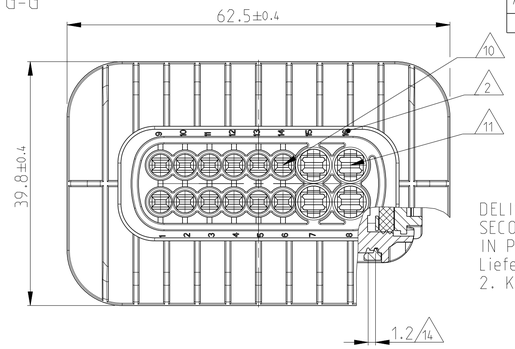


DELIVERY CONDITION:
SECONDARY LOCKING DEVICE
IN PRE-LOCKED POSITION
Lieferzustand:
2. Kontaktsicherung in Vorraststellung

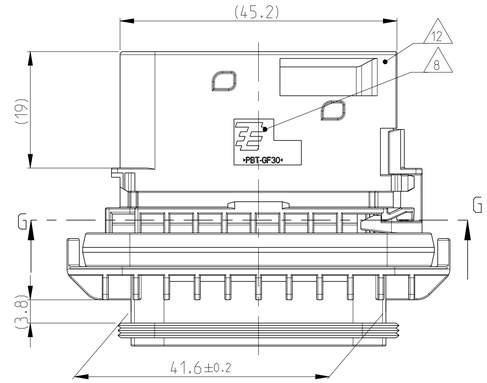


## SECTION A-A
## Schnitt

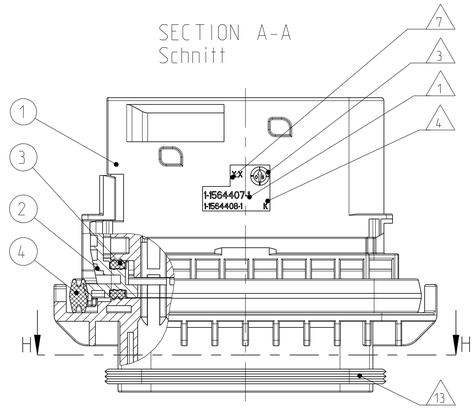


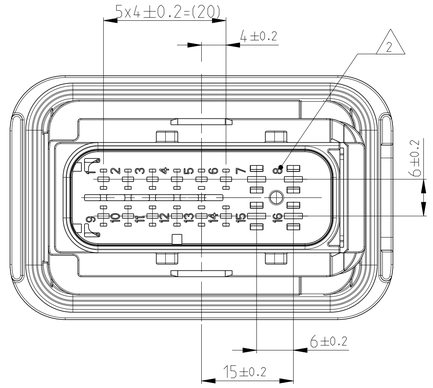


## SECTION H-H
## Schnitt

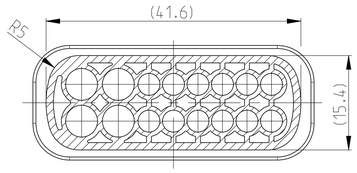


## NOTES
## Bemerkungen

1. TE ORDER-NO.
TE Bestell-Nr.

2. CAVITY NUMBERING
Kammerbezeichnung

3. PRODUCTION DATE
Produktionsdatum

4. LETTER-INSERT FOR THE REVISION STATUS OF THE MOULD
Schriftsatz fuer Aenderungszustand des Werkzeuges

5. MATERIAL MARKING ACCORDING TO VDA 260
Werkstoffkennzeichnung nach VDA 260

6 BULK PACKAGING IN CORRUGATED BOX
Schuettgut im Versandkarton

7. MOULD CAVITY MARKING
Nestmarkierung

8. TE LOGO
TE Logo

9 SUITABLE COUNTERPART SEE DRAWING: 1564337
passendes Gegenstueck siehe Zeichnung: 1564337

10. CAVITIES MATED WITH TAB 1.6 x 0.6 MM (SWS)
SEE PRODUCT GROUP DRAWING
TE NO: 1355055
MAX. WIRE SIZE: 1.0mm² FLR

WIRE SIZE: 1.5mm² FLR PERMITTED ONLY IN
ASSOCIATION WITH
SINGLE WIRE SEALING PN 0-2287497-1
ALLOWED TEMPERATURE 120 DEGREE CELSIUS

Kontaktkammer passend fuer Flachstecker 1.6x0.6 mm (EDS)
siehe Produktgruppenzeichnung
TE Nr: 1355055
max. Drahtgroessenbereich: 1.0mm² FLR

Es ist ein Drahtgroessenbereich von 1.5mm² FLR nur
in Verbindung
mit der Einzelleiterdichtung PN 0-2287497-1
bis zu 120°C zugelassen

11. CAVITIES MATED WITH TAB 2.8 x 0.8 MM (SWS)
SEE PRODUCT GROUP DRAWING
TE NO: 1355052
MAX. WIRE SIZE: 2.5mm² FLR (AWG 12 TXL)
Kontaktkammer passend fuer Flachstecker 2.8 x 0.8 mm (EDS)
siehe Produktgruppenzeichnung
TE Nr: 1355052
max. Drahtgroessenbereich: 2.5mm² FLR (AWG 12 TXL)

12. INTERFACE ACC. Drawing: 114-18799-1
Kragenanschluss nach Zeichnung: 114-18799-1

13. MATED WITH COVER SEE DRAWING: 1670865, 1670866
Passend zu Kappe siehe Zeichnung: 1670865, 1670866

14. SLIDING DISTANCE OF SECONDARY LOCKING
Verschiebeweg der zweiten Kontaktsicherung

15 MALFUNCTION CAUSED BY LAQUER IS NOT
COVERED BY TE WARRANTY
Funktionsbeeintraechtigung durch Lackieren, liegt nicht
im Einfluss und Gewaehrleistungsumfang von TE

16. SEALING SURFACE CUTOFF
Dichtflaeche Blechausschnitt

SURFACE ROUGHNESS Ra MAX. 1.8µm OR LESS FOR METAL PARTS.
Werkzeugoberflaeche Ra Max. 1.8µm oder weniger fuer Metallteile

SURFACE ROUGHNESS MIN. VDI 3400 - CLASS 24 FOR PLASTIC PARTS.
Werkzeugoberflaeche Min. VDI 3400 - Class 24 fuer Kunststoffteile.

THE FLATNESS MUST BE WITHIN THE TOLERANCE OF THE SHEET.
THEREFORE WITHIN ±0.1MM.
Die Ebenheit muss innerhalb der Toleranz des Blechs liegen be (±0.1mm)

NO SINK MARKS. EJECTOR. DRAFT. DENTS. SCRATCHES.
RECESSES ON THE SEALING AREA ALLOWED.
Keine Einfallstellen. Auswerfer. Ausformschraegen. Delle.
Kratzer. Absaetze zulaessig.

CODING "A"
Kodierung

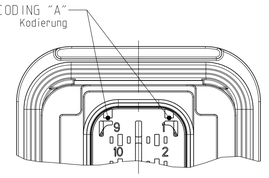


PN: 1-1564407-1

CODING "C"
Kodierung

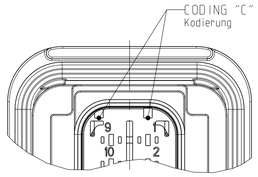


PN: 3-1564407-1

CODING "B"
Kodierung

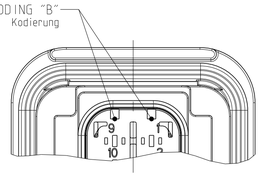


PN: 2-1564407-1

CODING "D"
Kodierung

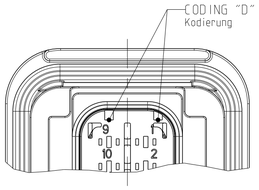


PN: 4-1564407-1

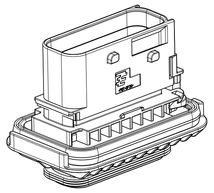

1:1

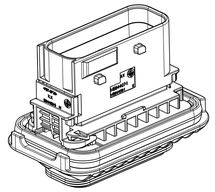

1:1

| ITEM NO | DESCRIPTION Beschreibung | COLOUR Farbe | MATERIAL |
|---|---|---|---|
| 1 | 16POS. TAB HOUSING, CODE "A"<br>16pol. Flachsteckergehäuse, Kod. "A" | BLACK schwarz | PBT-GF30 / V-0 |
| 1 | 16POS. TAB HOUSING, CODE "B"<br>16pol. Flachsteckergehäuse, Kod. "B" | GREY grau | PBT-GF30 / V-0 |
| 1 | 16POS. TAB HOUSING, CODE "C"<br>16pol. Flachsteckergehäuse, Kod. "C" | GREEN grün | PBT-GF30 / V-0 |
| 1 | 16POS. TAB HOUSING, CODE "D"<br>16pol. Flachsteckergehäuse, Kod. "D" | BLUE blau | PBT-GF30 / V-0 |
| 2 | SECONDARY LOCKING DEVICE<br>Zweite Kontaktsicherung | YELLOW gelb | PBT-GF30 / V-0 |
| 3 | SEAL FOR SECONDARY LOCKING<br>Dichtung fuer zweite Kontaktsicherung | WHITE weiss | MVQ |
| 4 | AXIAL SEAL 5374<br>Achsdichtung 5374 | WHITE weiss grün | MVQ |

| TE ORDER-NO. TE Bestell-Nr. | REV. | NO. OF POS. Polzahl | CODE Kodierung | QUANTITY Stueck | ITEM NO ASSY |
|---|---|---|---|---|---|
| 4-1564407-1 | J | 16 | D | - - - 1 1 1 1 4 | |
| 3-1564407-1 | J | 16 | C | - - 1 " 1 1 1 3 | |
| 2-1564407-1 | J | 16 | B | - 1 " - 1 1 1 2 | |
| 1-1564407-1 | J | 16 | A | 1 - - - 1 1 1 1 | |

THIS DRAWING IS A CONTROLLED DOCUMENT.
DIESES ZEICHNUNGSDOKUMENT WIRD DURCH APP INCORPORATED KONTROLLIERT.
ÄNDERUNGEN, DIE DEM TECHNISCHEN FORTSCHRITT DIENEN, SIND VORBEHALTEN.
BEI ZWEIFEL LETZTGÜLTIGEN ÄNDERUNGSSTAND ERFRAGEN SIE AUF ANFRAGE.

DIMENSIONS: MASSEINHEITEN: mm

TOLERANCES UNLESS OTHERWISE SPECIFIED: ALLGEMEINTOLERANZEN
6 PLC ±°
1 PLC ±
2 PLC ±
3 PLC ±
4 PLC ±
ANGLES/WINKEL ±2°
ISO 8015
DIN 16901-1&0

MATERIAL: SEE TABLE siehe Tabelle
FINISH/OBERFLÄCHE/FARBE: SEE TABLE siehe Tabelle

DWN MANJUNATHA G S 07JUL2008
CHK F. ELTROP 08JUL2008
APVD Ch. EBERWEIN 08JUL2008
PRODUCT SPEC PRODUKTSPEZ. 108-94020
APPLICATION SPEC VERARBEITUNGSSPEZ. 114-18756
WEIGHT GEWICHT 36.75g

TE Connectivity

NAME
16POS. TAB 2.8x0.8/1.6x0.6. TAB HSG. ASSY
16pos. TAB 2.8x0.8/1.6x0.6. Flachsteckergehaeuse
HDSCS - GROUP E

SIZE A1 | CAGE CODE 00779 | DRAWING NO ZEICHNUNGS-NR. C-1564407 | RESTRICTED TO NUR FUER -

CUSTOMER DRAWING / KUNDENZEICHNUNG | SCALE MASSSTAB 2:1 | SHEET BLATT 1 OF VON 1 | REV J5

4805 (3/11)

# X-ON Electronics

Largest Supplier of Electrical and Electronic Components

***Click to view similar products for*** Automotive Connectors ***category:***

***Click to view products by*** TE Connectivity ***manufacturer:***

Other Similar products are found below :

003-018-000 60403001 60993906-B M902-2131 M902-2161 M902-2344 72.330.1035.1 73.353.4028.0 F119300-B F166900 F258300-B F358300-B F407400 F444110 F487000 F509500B-B 827153-1 8N1515-32-24P 9-1326729-8 925474-1 928905-1 964562-4 968782-1 GT17SA-8DS-HU 98891-1012 98947-1016 12004147 12004475-L 12010290 12010309-B 12015454 12020219-B 12041318-B 12052225-L 12052466 12064869 12004327-B 12015308 12015384 12015909 1-21030-1 12041254 12041318 12047946-B 12047957 12047957-L 12059473 12066261 12110546 12110546-B