NUMBER 917251

METRIC

三角法(3rd ANGLE PROJECTION)

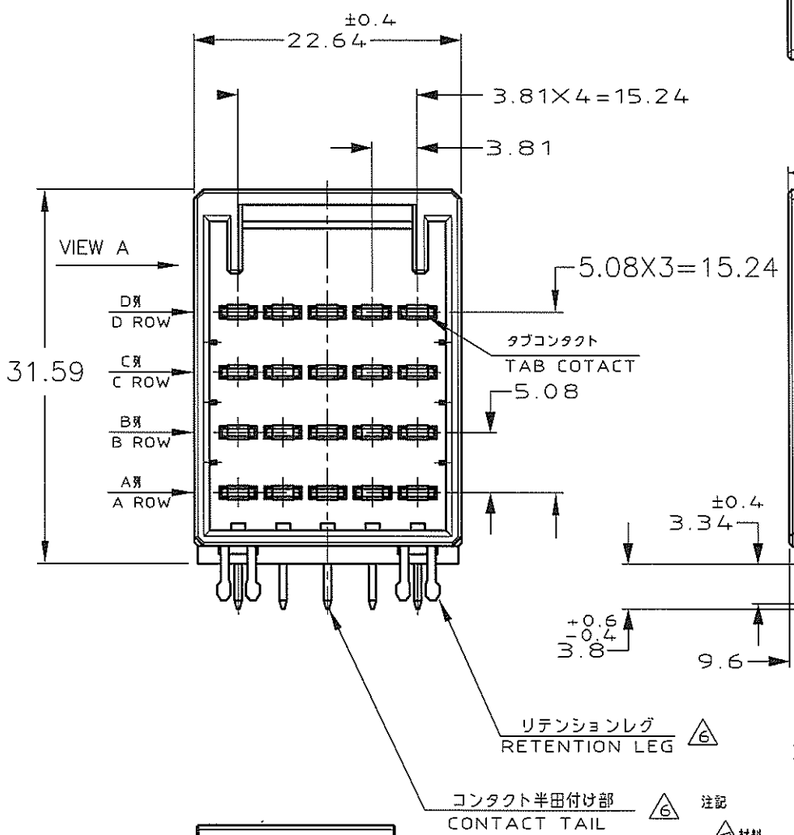

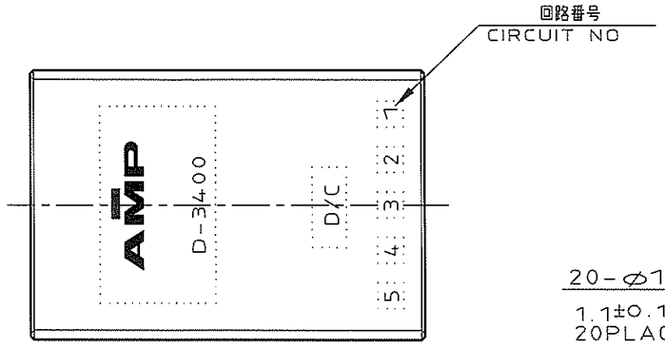

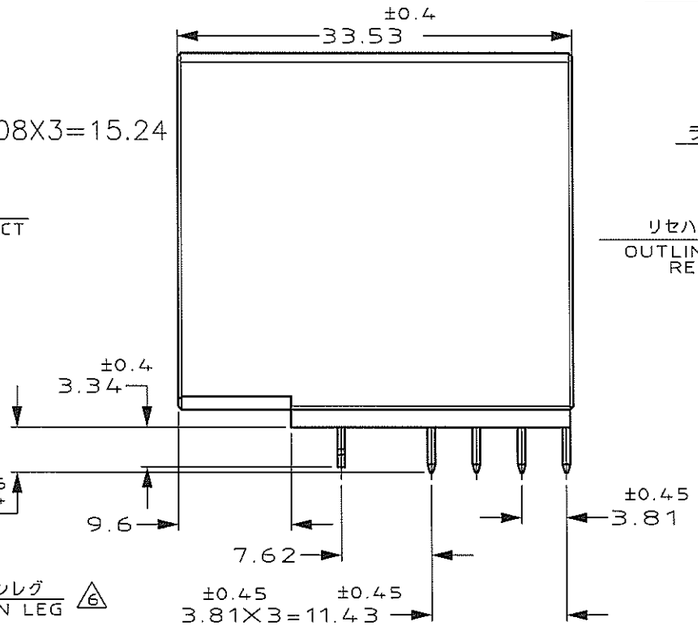

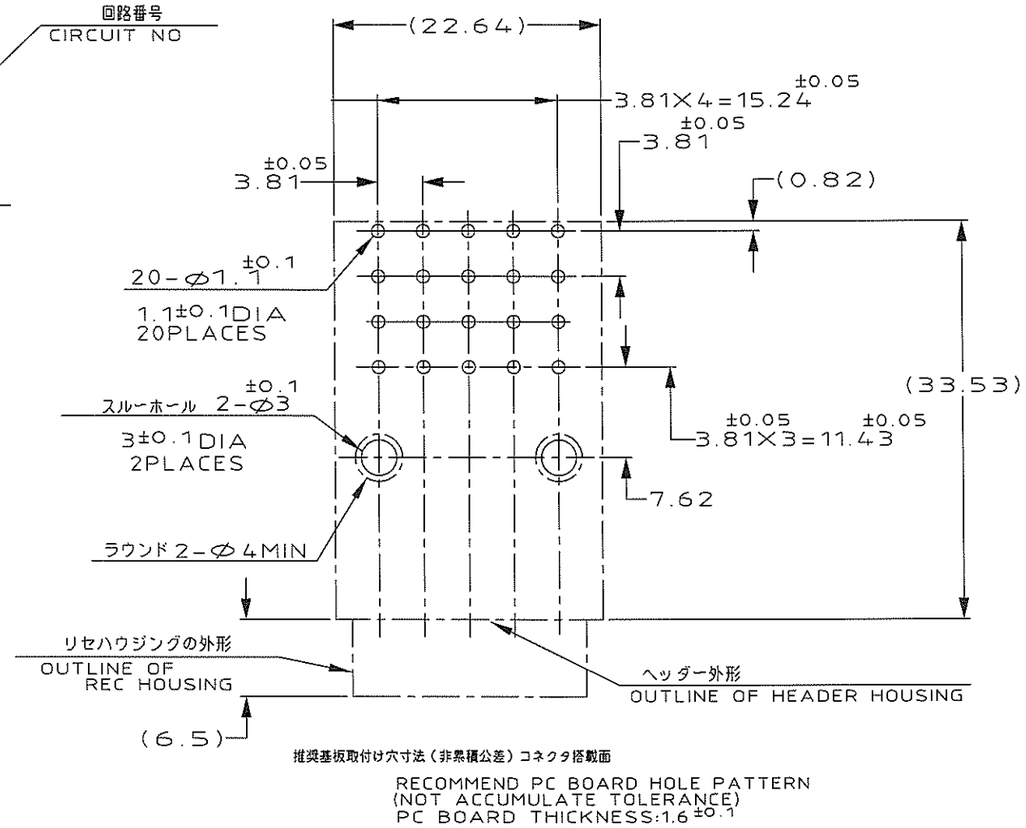

推奨基板取付け穴寸法（非累積公差）コネクタ搭載面

RECOMMEND PC BOARD HOLE PATTERN
(NOT ACCUMULATE TOLERANCE)
PC BOARD THICKNESS:1.6 ±0.1

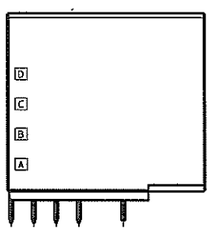

VIEW A
(SCALE:1:1)

6	4	917251-5
6	3	917251-3
6	2	917251-2
(FINISH)		製品番号 (PART NO)

注記

1 材料
ハウジング：ガラス入り熱可塑性ポリエステル樹脂
コンタクト：銅合金
リテンションレグ：銅合金

2 めっき（コンタクト接触部）：ニッケル下地の上に 0.38μMIN 金めっき

3 めっき（コンタクト接触部）：ニッケル下地の上に 0.76μMIN 金めっき

4 めっき（コンタクト全面）：ニッケル下地の上に 2.0 μMIN スズめっき

~~5 めっき（リテンションレグとコンタクト半田付け部）~~
~~：ニッケル下地の上に半田めっき~~

6 めっき：リテンションレグとコンタクト半田付部
：ニッケル下地の上にスズめっき

NOTES

1 MATERIAL
HOUSING:GLASS FIELD POLYESTER
CONTACT:COPPER ALLOY
RETENTION LEG:COPPER ALLOY

2 FINISH(CONTACT AREA):0.38μMIN GOLD PLATED OVER NICKEL

3 FINISH(CONTACT AREA):0.76μMIN GOLD PLATING OVER NICKEL

4 FINISH(CONTACT AREA)2.0 μMIN TIN PLATING OVER NICKEL

~~5 FINISH(RETENTION LEG AND CONTACT TAIL).TIN-LEAD PLATING~~

6 FINISH(RETENTION LEG): TIN PLATED
(CONTACT TAIL) OVER NICKEL

LTR	変更 (REVISION RECORD)	DR	CHK	DATE
C1	REVISED ECR-07-013273	T.S	D.M	13JUL 2007
C	REVISED (FJD0-0039-03)	T.S	S.M	2JUN '03
B	REVISED (FJD0-0114-03)	T.S	S.M	25.APR '03
A	REVISED (FJ00-3780-95)	NM	Y.I	13/DEC '95
0	RELEASED (FJ00-1066-94)	K.I	S.M	2/16 '95

Copyright ©1994年 日本エー・エム・ピー株式会社

Copyright ©1994 AMP (Japan), LTD. ALL RIGHTS RESERVED.

Tyco Electronics

Tyco Electronics AMP K.K
Kawasaki,Japan

適合電線断面積(WIRE RANGE)	mm?(AWG -)
被覆外径(INSULATION DIA.)	mmØ
材料(MATERIAL)	注記参照 SEE NOTES
仕上(FINISH)	注記参照 SEE NOTES
DR.	16/FEB'95 K.IKEDA
DE.	16/FEB'95 K.IKEDA
CHK.	16/FEB'95 S.MANABE
APP.	16/FEB'95 S.MANABE

名称(NAME) ダイナミック ヘッダーアセンブリー D-3400 20P (H)
DYNAMIC D-3400 20P (H) HDR ASS'Y

一般公差 (GENERAL TOLERANCE)
10以下 ±0.3
10を超え 30以下 ±0.4
30を超え100以下 ±0.45
角度 ±3°

A3 | LOC J | 番号(No.) C-917251

尺度(SCALE) 2-1 | REV. C1 | SHEET 1 OF 1

(CUSTOMER DRAWING) 顧客用図面

PRINT DIST

単位: 特 DIMENSIONS IN MM. DO NOT SCALE PRINT

AMP-J010-2C
REV.3/'93

X-ON Electronics

Largest Supplier of Electrical and Electronic Components

Click to view similar products for Headers & Wire Housings ***category:***

Click to view products by TE Connectivity ***manufacturer:***

Other Similar products are found below :

892-18-020-10-001101 58102-G61-06LF 582553-1 0009485154 009176003701906 0050291907 LY20-4P-DT1-P1E-BR 02.125.8002.8 609-3404 61062-3 61082-181009 622-3653LF 63453-116 636-1030 636-1427 636-3427 636-4007 641938-9 641991-4 644827-2 65817-010LF 65817-015LF 65863-015LF 66207-023LF 67095-007LF 67601157 68645-018 68648-049 70.362.1628.0 70-4210 70-4226B 70-4853B 707-5020 707-5028 71.350.2428.0 71918-208LF 71961-016LF 733-134 733-162 754199-000 760-3052 787-8014-00 79531-3000 FCN-360C032-B FCN-367T-T012/H FCN-723D010/2 80.063.4001.1 800-90-001-10-001000 800-90-010-10-002000 801-43-002-10-013000