TROQ Electronic Co.,Ltd.
CRYSTAL UNIT SPECIFICATIONS

Customer	
Production Name	**SMD CRYSTAL GLASS 6.0*3.5**
Customer P/N	**N/A**
TROQ P/N	RV10000083
Revision	A
Print Date	**2023/5/11**

Drawn	**Checked**	**Approved**
Reg	Tom	Lisa

HF

RoHS Compliant

Pb used in sealing glass material is exempt from EU directive

No.777 Xianhua South Street Jinhua,Zhejiang,China TEL:86-579-89168688 FAX:86-579-89168699
http://www.troq.com

TROQ P/N: RV10000083 REV: A

● **ELECTRICAL PARAMETERS**

谐振器产品技术指标	Min	Max	Units
1.Holder Type(型号规格)	GLASS 6.0*3.5		
2.Mode of Oscillation（振动模式）	Fundamental		
3. Frequency（标称频率）	10.000000		MHz
4.Load Capacitance (CL)（负载电容）	18		pF
5.Drive Level（激励功率）	100		uw
6.Equivalent Resistance（谐振电阻）		60	Ω
7.Shunt Capacitance (Co)（静态电容）	0	7	pF
8.Motional Capacitance (C1) (动态电容)	0		fF
9.Frequency Tolerance at 25℃（调整频差）	-20	-20	ppm
10.Stability over operation temperance（温度频差）	± 20		ppm
11.Insulation Resistance (at DC 100V)（绝缘电阻）	500		MΩ
12.Operating Temperature Range（工作温度范围）	-20	70	℃
13. Storage Temperature Range（储存温度范围）	-40	85	℃
14. Aging（老化率）	± 5		ppm/year
15. Other(其它)	0		

OUTLINE DIMENSIONS(UNIT:mm）外形尺寸（单位：mm）

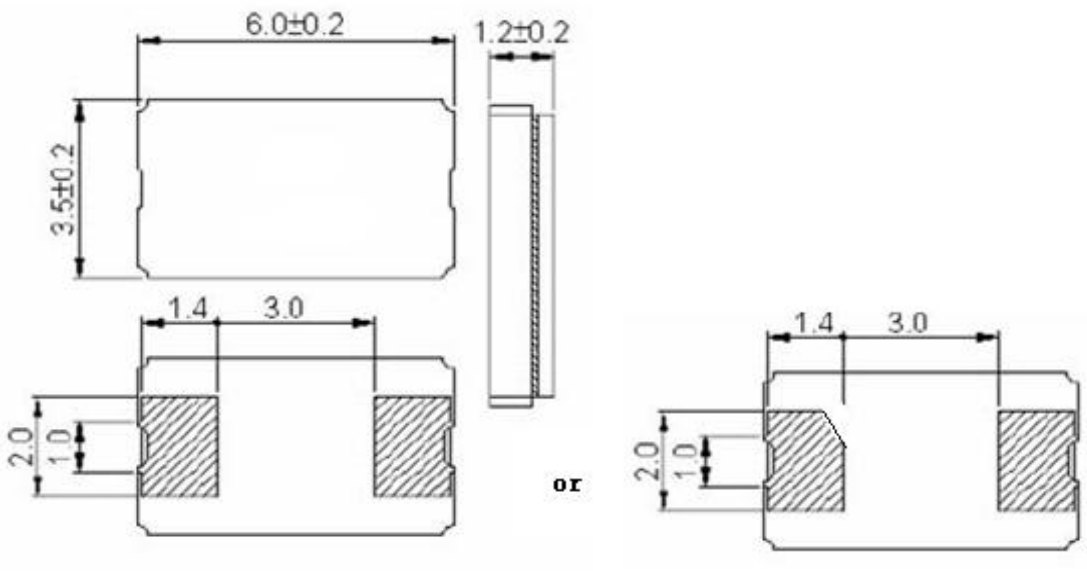

No.777 Xianhua South Street Jinhua,Zhejiang,China TEL:86-579-89168688 FAX:86-579-89168699
http://www.troq.com

● **Marking （标记）**

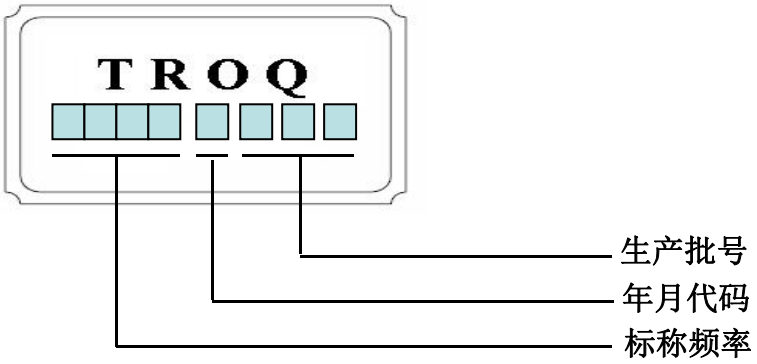

● 年月代码

2016月份	1	2	3	4	5	6	7	8	9	10	11	12
2016年月码	A	B	C	D	E	F	G	H	J	K	L	M
2017月份	1	2	3	4	5	6	7	8	9	10	11	12
2017年月码	N	P	Q	R	S	T	U	V	W	X	Y	Z
2018月份	1	2	3	4	5	6	7	8	9	10	11	12
2018年月码	a	b	c	d	e	f	g	h	j	k	l	m
2019月份	1	2	3	4	5	6	7	8	9	10	11	12
2019年月码	n	p	q	r	s	t	u	v	w	x	y	z

注:以上年月代码每四年一个循环。

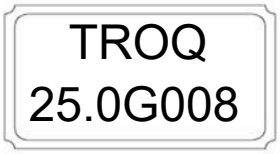

说明：标称频率 25.000MHZ
2016年7月份制造，生产批号为008
上述产品标志从2012年7月1日正式执行

● **SUGGESTED REFLOW PROFILE （回流焊曲线图）**

Total time:200sec.Max. （总时间：200秒 最大）

Solder melting point:220℃（熔点220 ℃ ）

Profiles Feature（特性）		Pb-Free Assembly
Average Ramp-up Rate(Ts max to Tp)	平均升温速度	3℃/second Max
Preheat ■ Temperature Min (Ts min) ■ Temperature Max (Ts max) ■ Time (ts min to ts max)	预热 最低温度 最高温度 从最低到最高时间	 125℃ 200℃ (60～180) seconds
Time maintained above ■ Temperature(T1) ■ Time(tp)	维持上述时间 温度 时间	 217℃ (60～150) seconds
Peak/Classification Temperature(Tp)	最高点温度	260 ℃
Time within 5℃ of actual Peak Temperature(tp)	高温维持时间	(20～40) seconds
Ramp-down rate	降温速度	6℃/second max
Time 25℃ to Peak Temperature	从25℃到最高温度的时间	8 minutes max
Suggest reflow times	建议 reflow次数	3 Times max

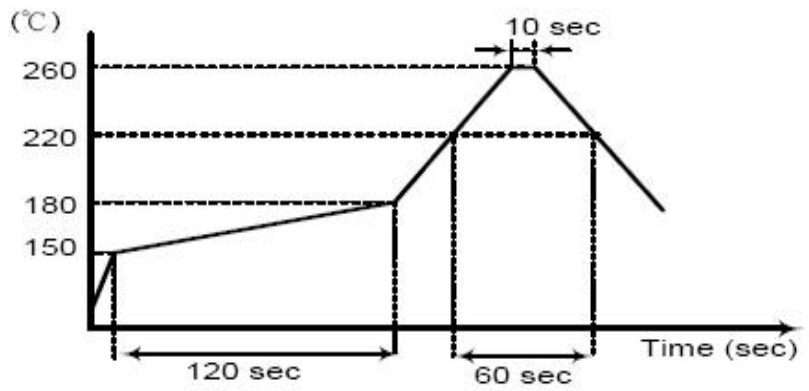

● PACKING（包装） 1Kpcs/REEL

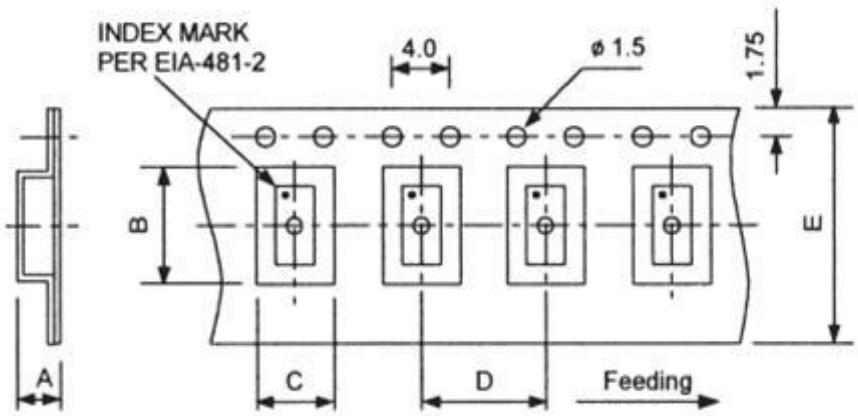

SIZE	
A	1.7
B	5.45
C	3.65
D	8.0
E	12.0
IK	

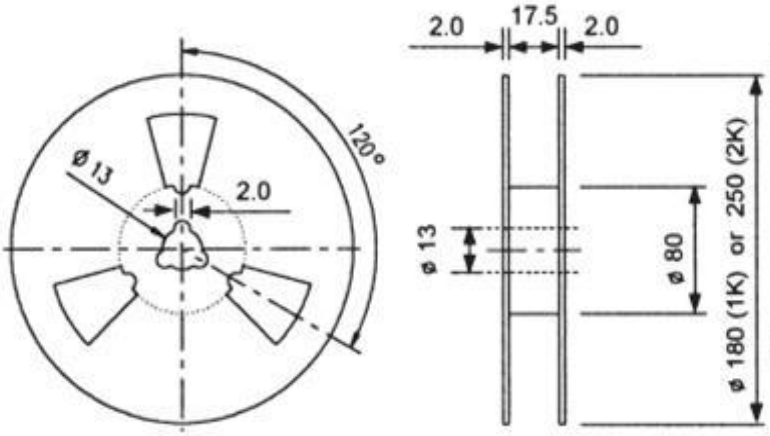

REMARK :

1. 230 mm (9.05) minimum leader which consist of carrier and/or cover tape followed by a minimum of 160 mm (6.3) of empty carrier tape sealed with cover tape.
2. 160 mm (6.3) minimum trailer of empty carrier tape sealed with cover tape.

● RELIABILITY SPECIFICATIONS（信赖度试验）

No	Test Item（测试项目）	Test Conditions（测试条件）	Reference（参考）
1	High Temperature High Humidity Storage (高温、高湿、储存)	Temperature: 85℃±3℃ 温度: 85℃±3℃ Relative Humidity:85%RH 相对湿度: 85%RH Time: 96 Hours 时间: 96小时	JIS C5023
2	High Temperature Storage (高温储存)	Temperature: 125℃±3℃ 温度:125℃±3℃ Time: 96 Hours 时间:96 小时	MIL-STD-883E Method 1005.8
3	Low Temperature Storage (低温储存)	Temperature: -40℃±3℃ 温度：-40℃±3℃ Time: 96Hours 时间：96小时	MIL-STD-883E Method 1013
4	Thermal Shock (温度冲击)	Temperature1:-55℃±5℃ 温度1:-55℃±5℃ Temperature2:85℃±5 ℃ 温度2: 85℃±5 ℃ Temperature change between T1 and T2 5 min T1和T2温度在5分钟内改变 10cycles maintain T1 and T2 for 30 minutes each mone cycle 每次循环30分钟共10次	MIL-STD-202F Method 107 Condition A
5	RESISTANCE TO SOLDER HEAT (耐焊接热)	Solder Temperature: 260℃±5℃ 焊槽温度:260℃±5℃ Time: 10±1 Seconds 时间: 10±1秒	MIL-STD-202F Method 210E
6	Solderability(可焊性)	The solder pot temperature is 245±5℃ , dwell time 5±0.5 245±5℃焊锡槽浸润5±0.5秒	J-STD-002B
7	Drop Test (落下试验)	3 Times Free Fall from 75cm height table to 3cm thickness hard wood board 从75cm高度3次跌落到3cm厚硬质木板上	JIS C6701
8	MECHANICAL SHOCK (机械冲击)	Half sine wave,1000 G 半正弦波,加速度1000G 3 Times for all 3 directions X、Y、Z 三个相互垂直方向各三次	MIL-STD-202F Method 213B
9	Vibration (机械振动)	Frequency Range: 10Hz～55Hz 频率范围: 10Hz～55Hz Amplitude: 0.75mm 振幅：0.75mm 2 Hours in each direction, total 6 Hours X、Y、Z 三个相互垂直方向各振动2小时	MIL-STD-883E Method 2007.3
10	Leakage Test (气密性)	Take measurements with a helium Leakage detector 氦质检漏 Leakage Rate≤1×10^{-3}Pa cm^3/s 漏率≤1×10^{-3}Pa cm^3/s	MIL-STD-883E

X-ON Electronics

Largest Supplier of Electrical and Electronic Components

Click to view similar products for Crystals ***category:***

Click to view products by TROQ ***manufacturer:***

Other Similar products are found below :

CX3225GB25000M0PPSZ1 718-13.2-1 7A-40.000MAAE-T FL2000085 99-BU 9B-15.360MBBK-B 9C-7.680MBBK-T H10S-12.000-18-EXT-TR ABC2-6.000MHZ-D4Z-T ABLS-20.000MHZ-D2-T ABS071-32.768KHZ-6-T R38-32.768-12.5-5PPM-NPB 21U15A-21.4MHZ RTX-781DF1-S-20.950 LFXTAL066198Cutt 9C-14.31818MBBK-T A-11.000MHZ-27 ABL-27.000MHZ-B4Y-T ABM11-132-24.000MHZ-T3 ABM3B1-25.000MHZ-D2Y-T SPT2A-.032768B SPT2A.032768G SSPT7F-9PF20-R LFXTAL065253Cutt LFXTAL066431Cutt XT9S20ANA14M7456 XT9SNLANA16M 7A-24.576MBBK-T 7B-30.000MBBK-T CX2520DB16000H0HPQCC MMCC2R32.7680KHZ 6504-202-1501 6526-202-1501 ABLS-12.000MHZ-B2Y-T 7A-10.000MBBK-T SG636PCE-20.000MC 3404 CM315D32768EZFT C1E-24.000-7-2020-R C1E-19.200-12-1530-X-R C1E-16.000-12-1530-X-R ABM11-16.000MHZ-9-B1U-T FL5000014 EUCA18-3.1872M FX0800015 425F35E027M0000 FP0800018 MS3V-T1R-32.768kHz-7pF-20PPM-TA-QC-Au VXM7-1C1-16M000 MS3V-T1R-32.768kHz-9pF-20PPM-TA-QC-Au